Туранская республиканская библиотека им. А. С. Пушкина

Бүгү чурттарның пролетарийлери, каттыжыңар!

ШЫН

СЭКП Тыва обкомунуң, Тыва АССР-ниң Дээди Совединиң болгаш Министрлер Чөвүлелиниң органы

1986 чылдың сентябрь 5 пятница № 209 (13209)

1925 чылда үндезилеттинген. Өртээ 3 көпеек.

ДҮРГЕН БОЛГАШ БҮРҮН АЖААР

Чаъс-чаашкынныг болгаш донаттарлыг күстүң бо хүннеринде республиканың тараажыларының, көдээ ишчилериниң, бүгү чонунуң мурнунда тодаргай болгаш харыысалгалыг сорулга салдынган: 161 мун гектар черниң дүжүдүн ажаар, күрүнеге 40 мун тонна тарааны дужаар, тараа садарының планын сентябрь 15-те күүседир, тараа ажаалдазын сентябрь 20-ге чедир, а бүгү хову ажылдарын октябрь 10-га чедир бүрүн доозар. Күскү хөрзүнүү ажылдап кылырын чогуур үезинде доозуп, саванны шуптузун ажаап, мал чеминге белеткээр.

Он ийиги беш чылдың баштайгы дүжүдүнүң ажаалдазы бо хүннерде ажыл-агый бүрүзүнде эгелээн. Сентябрь бирге чедир ажаар ужурлуг шөлдүн 19,5 хуузунун, 29779 гектар черниң дүжүдү ажааттынган. Ажааган черниң 48,6 хуузунун азы 14475 гектарының тараазы бастыртынган, оон 15335 тонна тараа ажаап алдынган. Бир гектарга онааштыр дүжүт 10,6 центнер болган. Тес-Хем район тараазының 41,4 хуузун кестирип, 63,9 хуузун бастырып алган. Каа-Хем район 28,4 хуузун кестиргеш, оон 62,2 хуузун бастырган.

Бо чылдың дүжүдүнүң ажаалдазы берге байдалдарда. Каа-Хемниң, Тандының, Бии-Хемниң болгаш өске-даа черлериң ажыл-агыйларында чиглээн болгаш хенчелеп үнген тараа хөй. Ындыг тарааны дүрген быжырар соруга-биле самолёттан химиктиг бүдүмелдер чаштырып, чамдык хемчегларни ап турар. Сөөлгү чаъс-чаашкының болгаш хаттың соонда ушкан тараа база көвүдээн. Ынчангаш дүжүт ажаалдазынга эртемниң чедишкинниерин болгаш мурнакчы дуржулганы долу ажыглаары, бүгү аргаларны иегеттинип турар. Ажылды организастаарын бригада, звено, шаң бүрүзүнге экижидери, ону шалыпкын болгаш билдилиг удуртуру, ажылдың кезик бүрүзүнүң канчаар боттанып турарын хайгааралга алган турары чугула.

Тарааның чидирнии каяа-даа —шөлге-даа, комбайнга-даа, оон сөөртүрде-даа, шанга-даа—болдурбас херек. Комбайннарда, сөөртүр болгаш арыглаар машиналарда тараа төктүр черлерни сыскыыр, техниканың бүгү кезектерин тараа төгүлбес кылдыр таарыштырар. Ылангыя комбайн бүрүзүнүң барабанын чаңгыс-даа будун мажак эрттирбес, тарааны чуура какпас кылдыр эдер. Ушкан тарааны ажаарынга сып көдүртүр тускай хереклерни комбайн бүрүзүнге ажыглаар.

Эрткен чылдарның дуржулгазы болгаш мурнакчы ажыл-агыйларның ажылы улуг-улуг ажаалдатранспорт комплекстеринин ажыктыын бадыткаан. Ындыг комплекстерге ажылды башкарары болгаш контрольдаары эптиг, техниктиг ажаалда болгаш септелге чорудары дүрген. Бөлүк улусту черге чемгерери безин белен. Оон үүрмек бригадалардан болгаш звенолардан артык үнелиин Таңды, Бии-Хем, Кызыл районнарның ажыл-агыйларындан, ылангыя «Тиилелге», «Кызыл тараачын» совхозтардан көрүп, олардан үлегерни ап болур.

Тарааны бастырып турар комбайннарның ажылын дүргедедир, оларның машина манап туруп алырын болдурбас сорулга-биле шөлдерге түр шаннарны кылыры, тараа урар трактор тергелерин тургузары чугула. Кысказы-биле чугаалаарга, дүжүт ажаалдазын дүргедедир бүгү хемчеглерни алыр, курлавырларны тыптынар херек.

Дүжүт ажаалдазын шалыпкын болгаш шынарлыг чорударынга материалдыг болгаш моральдыг идиг бериишкиннерин ажыл-агый, бригада болгаш звено бүрүзүнге ажыглаар. Ажаалдада, сөөртүлгеде, шанда — кайда-даа кижи бүрүзү чүнү кылырын, чүү хирени кылырын болгаш кайы хирени алырын база канчаар ажылдаарын баш буручгаар билген турарын партия, совет, ажыл-агый удуртукчулары, комсомол, профэвилел болгаш хөй-ниити ажылдакчылары чедип алган турар ужурлуг. Социалистиг чарышты чер болганга өөскүдер, оон тиилекчилериниге күш-ажылчы алдар түгүн көдүрер, комбайнарга беш-адырлар кадаар, туктар болгаш вымпелдер азар талазы-биле ажылдарны хүнүү чорудары чугула.

Дүжүт ажаалдазында кижилерниң бедик бүдүрүкчүлүг ажылдаарынга болгаш шаптык чок дыштанырынга таарымчалыг байдалдарны тургузар. Оларның аъш-чемин экижидер, чемненир үезин таарыштырар. Оларны дериг-хереклерлер-биле, тускай хептер-биле хандырар. Арыг-шеверни болгаш культура-массалыг ажылдарны бедик деңнелге тургузар. Чер бүрүзүнге күш-ажылдың кижизиниче чогуур кичээнгей салдынган турарын чедип алыр. Ынчан чымыштыг ажылда кижиниң сеткили сергек, соруу быжыг, үүлези бүдүүгүр болур.

Агаар-бойдустуң байдалы дүжүт ажаалдазын улам дүргедедирий негеп келген. Даглар баштарында хар чаапкан. Бай-Тайга, Барыын-Хемчик, Чөөн-Хемчик болгаш өске-даа районнарның чамдык ажыл-агыйларының девискээринде хар чаапкан. «Барлык» совхозтуң ийи муң гектар тараазы хар адаанга ийи хүн дургузунда чыдып келген. Чаашкыннын уржуундан оруктар үрелип, шаңнар малгашталып турар. Дүжүт ажаалдазында бо болгаш өске-даа бергелерни ажып эртеринге кижи бүрүзү киржип, планныг онаалдаларны болгаш социалистиг хүлээлгелерни боттандырарынга бүгү күжүн, арга-дуржулгазын бээр ужурлуг.

Шупту — дүжүт ажаалдазынче!

Хову ажылдарын кыска хуусаада, бедик деңнелге, организастыг доозар дээш социалистиг чарышты улам калбартыыл



«Шын» солун бөгүн КУШ-АЖЫЛЧЫ АЛДАР ТУГУН Каа-Хем районда «Совет Тыва» совхозтуң бригада кезээ-биле ажылдап турар Чеди-Баш бригадазының кежигүннери Ким-оол Делгерге болган Валерий Койгунмайга тураскаадып көдүрдү.

Хоочун комбайнер, коммунист Ким-оол Делгер бо хүннерге чедир 230 гектар черниң тараазын чыттыр кестиргеп, аныяк механизатор Валерий Койгунмай 158 тонна тарааны бастырган. Олар — чеди хонуктуң түңнели-биле бригадада социалистиг чарыштың тиилекчилери.

Тараажылар, тарааны кыска хуусаада, чидириг чок ажаар дээш демиселге эң идепкейлиг киржиңер!

АЖААЛДАНЫҢ МУРНАКЧЫЛАРЫ

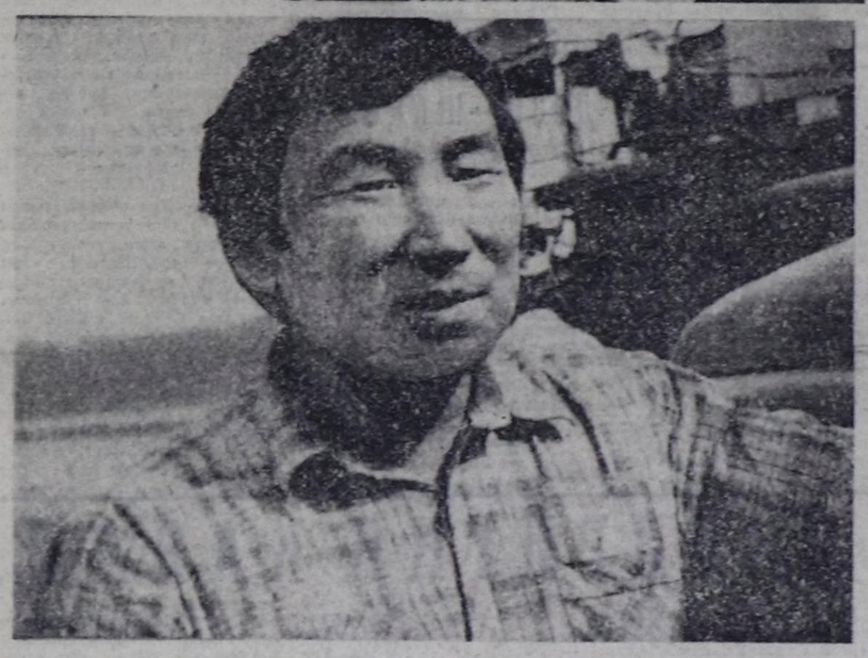
ЧУРУКТАРДА: Каа-Хем районда «Совет Тыва» совхозтуң Чеди-Башта дүжүт ажаалдазында чолаачы Алдын-оол Сарыг кызыл-тасты шаңче дажыглаар хүлээлгезин эки күүседип турар. Каа-Хемни кежип, тараа чедирер белен эвес ажылдың мурнуку одурүүн ол эглевишаан.

Оя-ла ажыл-агыйда дөрт чыл ажыг чолаачылаан Михаил Мижит-оол база-ла Чеди-Баштың шөлдеринде чаагай үнген кызыл-тасты машиназынга ургаш, суурда шаңче чедирип турар. Бо чолаачыларның машиналарының кузовтарындан тараа төгүлбес.

Бо чылдың дүжүдүн чидириг чокка, кыска хуусаада ажаап алырының чарыжы чолаачылар ортузунда чоруп турар. Ол чарышка совхозтуң чолзачылары идепкейлиг киржип, дүжүттүн маадырларының саны хүнүү-не көвүдеп турар.

О. ОХЕМЧИКТИҢ фотолары.





ЧӨВҮЛЕЛ ХУРАЛ БОЛГАН

Сентябрь 3-те СЭКП ТК-ның киллдистери чөвүлел хурал эрттирген. Аңаа ажылчы чонларның экономиктиг өөредилгезиниң айтырыгларын харыылап турар ССРЭ-ниң болгаш РСФСР-ниң министрлериниң оралакчылары база күрүне комитеттериниң даргалары, СЭКП ТК-ның, ВЦСПС-тиң, ВЛКСМ ТК-ның, СЭКП ТК-ның чанында Бүгү-эвилелдиң политиктиг чырыдышкын башкыларының, профэвилелдериниң адырлар айы-биле ТК-ларының, «Билиг» пинтиделдериниң харыысалгалыг ажылдакчылары киришкенер.

СЭКП ТК-ның Пропаганда килдизиниң эргелекчизиниң бирги оралакчызы П. Я. Слезко илеткел кылган.

Чөвүлел хуралга СЭКП ТК-ның «1986—37 өөредилге чылында ажыдыы чонларның политиктиг болгаш экономиктиг өөредилгезин организастаар дугайында» доктаалының күүселдезиниң талазы-биле министерстволарның болгаш ведомстволарның, ажыл-агый болгаш профэвилел организацияларының сорулгаларын чугаалашкан. СЭКП-ниң XXVII съездизиниң, СЭКП ТК-ның июнь (1986 чыл) Пленумунуң документилериниң болгаш материалдарын улам ханы өөренип көөрүн хандыраарының, улус ажыл-агыйының ангы-аңгы адырларының спецификазын барымдаадап будурулгенин интенсификастаарының, политиктиг болгаш экономиктиг өөредилгениң системазын эде тургузарын белеткээриниң айтырыгларын чугаалажып көргеш.

(СЭТА).

ССРЭ-НИҢ ДЭЭДИ СОВЕДИНИҢ ПРЕЗИДИУМУНДА

Он бирги беш чылдың планныг ооаалдаларын болгаш социалистиг хүлээлгелерин күүседиринге чедип алган чедишкиннери дээш ССРЭ-ниң Ыяш ажыл-агыйының таласы-биле күрүне комитединиң каттыжышкынарының, будурүлгелериниң болгаш организацияларының эң шылгараан белүк ажылчынарын, инженер-техниктиг ажылдакчыларын болгаш албан-хаажыларын ССРЭ-ниң Дээди Совединиң Президиумуну 1986 чылдың август 13-те Чарлыы-биле ССРЭ-ниң орденнери-биле болгаш медальдары-биле шаңнаан. Оларның иштинден **Тыва АССР-деп:**

Улустарың найыралы орден-биле

Василий Георгиевич **Нелюбов**—Каа-Хемниң ыяш ажыл-агыйының чолаачызы.

«Хүндүлелдиң Демдээ» орден-биле

Фахриддин Нуралиевич **Аттуров** — Чадаанаңың ыяш ажыл-агыйының чолаачызы.

Күш-ажылчы Алдар ордениниң III чергези-биле

Владимир Серен-Чимитович **Ооржак** — Тожуунуң ыяш ажыл-агыйының ыяш дилдирер бригадазының бригадири.

«Күш-ажылчы эрее-маадырлыг чорук дээш» медаль-биле

Николай Тимофеевич **Махнёв** — Балгазының ыяш ажыл-агыйының десяги.

«Күш-ажылчы шылгарал дээш» медаль-биле

Чорбаа Алексеевич **Арнак** — арга-арыгны ужар түүлүг дузазы-биле камгалаарының болгаш ыяш ажыл-агыйын камгалап хайгааралының Красноярск баазазының парашютчизи.

Хоюг-оол Долаанович **Биилдинмаа** — Шагаан-Арыгның ыяш ажыл-агыйының десяги.

Мария Семёновна **Якимова** — Тыва АССР-ниң Арга-арыг ажыл-агый министерствозуңуң кол бухгалтери.



АЛМА-АТА. Казахстанда эң-не узун хлеб конвейери ажылдап турар! Кур чер демир-оруунуң ажыл-ишчилери Павлодардан Уралче чаа дүжүттүг тараазын үдүргеп баштайгы эшелонларны чорудупканнар. Будун чартык муң километр узуп оруктуң схемазынга диспетчерлер оларга иогаан оттуг маршрутту ажыдып берген. Тараа үдүргеп поездилериниң доктаавайн чоруруу-биле бүгү-ле станцияларда семафорларны ажыткан.

Бо хүнүң бүдүүзүнде улуг ажылды кылып чорукан. Белеткелчилер-биле кады демир-оруукчулар элеваторларже баар оруктарга тараа чүдүрер черлерни көвүдеткен, вагоннарны тараа-биле доолдур чүдүрерин дүргедедип турар бедик бүдүрүкчүлүг техниканы эптеп тургускан.

Оруктуң ажылдакчылары тараа хүлээп алыр эң улуг будүрүлгелерни бодунуң төп компьютеринге кожуп алганнар. Ол баш бурунгаар элеваторларда тарааның бар-чорунуң дугайында медээни бээр болгаш оон хамаарыштыр курут взгоннарны чорударын планнаар болгаш поездилериниң иезэн турарын баш буруугаар дыңнадып турар.

— Оон-биле кады ажылдың баштайгы хүнү хлеб сөөртүлгени алган ажылдан турары көрүнүүр. Комбайннарны ажылга туруушкун болдурбазы-биле 10 КамАЗ машинаны быжыглаан. Оларның кайызыда 25 тонна иогаан массаны бир рейсте-ле сөөртүр.

Механизаторларны ажылдап турар черинге кээш чемгерип турар. Олар сүт, эът болгаш сметана өртээниң чүгле 50 хуузун төлээр.

Совхозтуң дирекциязы механизаторларның хандырылгазынче болгаш амыдыралчуртталгазынче доктаамал сагыш салып турар. Дүжүт ажаалдазының соонда тараа кудуруун совхозтуң ажылчыларынга хууда малын чемгерери-биле чиик өртекке садар. Ол ышкаш картофель, иогаа олуртуру-биле черни чардырып бээр.

Ынчангаш механизатор бүрүү бодунуң төрээн совхозунуң ажыл-ижи дээш, мал чеминиң продуктуларын бүдүрериниге планныг онаалдаларын күүседиринге үлүг-хуузун киприштирип ажылдап турары оон-на аңдаа.

М. ӨЛЗЕЙ-ООЛ.

ХЕМЧИКТИҢ ШӨЛДЕРИНДЕ

Чөөн-Хемчик районнуң ажыл-агыйлары ниитизи-биле 1922 гектар шөлдүк тараазын кестирген. Оон иштинде 1732 гектарны чыттыр кестирген, 764 гектарның тараазын бастырган, оон 995 тоннаны ажаап алган.

«Чыраа-Бажы» совхозтуң шөлдеринде 119 гектар кызыл-тасты, 119 гектар арбайны, 171 гектар чинге-тарааны чыттыр кестирген. Оон иштинде 180 гектарның тараазын бастырган. Ол ышкаш 189 гектарда кызыл-тасты, чинге-тарааны дорт кестирген. Совхозтуң шаңында 427 тонна чаа дүжүт киргеп, ону кургадып, арыглап турар.

«Тыва» совхозтуң шөлдеринде 300 гектарда арбайны чыттыр кестиргеп, оон иштинде 190 гектарны бастырган, 339 тонна тараа шанда киргеп.

М. ДОҢГАК.

Чөөн-Хемчик районнуң агроүлетпүр каттыжышкынының диспетчери.

УЛАМЧЫЛАВЫШААН

«УТКА 25 чылы» совхозтуң Иштин-Хем салбырында кукурузаның болгаш тарымал тооруктуң погаан массазын кестирип, силостаан. План ёзугаар 5608 тонналы салыр турган, херек кырында сентябрь 1-ге чедир 5608 тоннаны белеткээн. Салдынган силостуң 56 хуузу эки шынарлыг болган.

Силосту Иштин-Хем сүт-бараан фермазының болгаш Шойлуг-Дөңде семиртилге цунктузунуң чоогунда оңгарларда урган. Ол ажылдарга пенсионерлер Андрей Доржу, Борбак-оол Монгуш, Серээ Кара-Сал, трактористер Шалыы Сандак, Александр Кызыл-оол олар идепкейлиг киришкеннер.

Силос салырын ам-даа уламчылап турар.

С. МОН.

КҮҮСЕТТИНЕР

Орук дургаар силос сөөрткен машиналар Туран хоорайның бодундан агелээш, асфальтылыг оруктуң кежилдир ховудан удур-дедир шуужуп алган чоруп турлар. «Өөк» совхозче баар орук аксы, черде машина, комбайн дээш ында турган бар-ла техника чаңгыс черде чыглы берген болду. Чедип келириниске хураллаан турлар.

— Планныар күүселдезиң кайы хире чоруп турарыл? — деп, «Кызыл тараачын» совхозтуң директору Владимир Рудольфович Евсеевтен айтырдым.

— Бо чылын бистиң планывыс улуг. Сигенин — 3045, сенажты — 4040, силосту —1600 тоннаны белеткээр бис. Ам херек кырында 2700 тонна сиген, 3000 ажыг тонна сенаж, 10 муң хире тонна силосту белеткеп алган бис. Ниитиниң малывыга быжыг чем-суурну белеткеп алырынга бар турган күжүвүстү ынаар моөнүзөн. Ийи дугаар бригададан бир звено бо шөлде кукурузаны кезээ-биле быжыглаттырган. Звено бүрүн механизастаттынган. Ком. байнар үрели бээр болза, ону дораан ында каапкаар ашпарат база белеп. Слесарывы доктаамал мында быжыглаан улус бис. Оларның-биле кады эдикчилер артык кезектери-биле үрелген комбайннарны сентээринге үлүг-хуузун киприп турар. Ажыы-биле чугаалаарга, кукурузаның сырый болгаш чаагай үнгенинге ыңдыг чүве ийикпе, комбайнарның ийи кожа турар илчирбелери болган чок-ла үстүп каар, ремеңнер артпас, салаалары сыйлыр ыңдыг чүве-дир. Районнуң автотранспорт будүрүлгезинден айтырып чеде бээрге чок болур. Оон башка техникада үрелиишкин шоолуг болбайн турар. Ниитизи-биле мал чеми белеткээр планывысты сентябрьниң 15-те доозар деп сорулгалыг улус бис — деп, директор бүзүрелдиг чугаалады.

Сөөлгү он хонуктуң түңнели-биле алырга комбайнерлериниң аразындан ажылынга шылгарап турарлар база бар. Петр Чолдак оол биле Леонид Симонешко хүнде 2400 тонна силосту кезер турган болза, олар хүнде үш муң тоннаны кестирип турар. Ол норманы Петр Шилов, Александр Мусин, Степан Бовкун олар күүседир дээш бедиткен хүлээлгени алган ажылдан турары көрүнүүр. Комбайннарны ажылга туруушкун болдурбазы-биле 10 КамАЗ машинаны быжыглаан. Оларның кайызыда 25 тонна иогаан массаны бир рейсте-ле сөөртүр.

Механизаторларны ажылдап турар черинге кээш чемгерип турар. Олар сүт, эът болгаш сметана өртээниң чүгле 50 хуузун төлээр.

Совхозтуң дирекциязы механизаторларның хандырылгазынче болгаш амыдыралчуртталгазынче доктаамал сагыш салып турар. Дүжүт ажаалдазының соонда тараа кудуруун совхозтуң ажылчыларынга хууда малын чемгерери-биле чиик өртекке садар. Ол ышкаш картофель, иогаа олуртуру-биле черни чардырып бээр.

Ынчангаш механизатор бүрүү бодунуң төрээн совхозунуң ажыл-ижи дээш, мал чеминиң продуктуларын бүдүрериниге планныг онаалдаларын күүседиринге үлүг-хуузун киприштирип ажылдап турары оон-на аңдаа.

М. ӨЛЗЕЙ-ООЛ.

МООН АЛГАШ КӨӨРГЕ

Таблицада сентябрь 1-ге чедир республикада дүжүт ажаалдазының чоруп турарын көргүскен: бирги одургада—тараазын кескен шөл (хуу-биле), ийигизинде —тараазын бастырган шөл (хуу-биле), үшкүзүүде— бир гектар шөлден алдынган дүжүт (центнер-биле).

Бай-Тайга	26,7	100	11,3
Мөңгүн-Тайга	—	—	—
Барыын-Хемчик	11,8	100	12,4
Өвүр	—	—	—
Сүт-Хөл	26,5	68,2	15,9
Чөөн-Хемчик	14,2	53,2	10,1
Улуг-Хем	13,2	72,8	13,5
Таңды	19,6	47,6	11,0
Бии-Хем	14,6	37,9	10,9
Тожу	—	—	—
Каа-Хем	28,4	62,2	8,7
Тес-Хем	41,4	63,9	6,7
Эрзин	13,6	100	8,5
Кызыл	20,3	12	10,7
Республика	19,5	48,6	10,6
1985 чылдың сентябрь 2-де	4,8	29,8	9,4

Эрткен чылдың бо үезинге деңнээрге, республикада кестинген тараа ниитизи-биле барык беш катап хөй. Таңды, Бии-Хем, Каа-Хем, Тес-Хем районнарның ажыл-агыйлары тараа кестирер планнарын 30-40 хуу күүседи бергеннер. Олардан 3084 гектар шөлдүң дүжүдүн ажаар. «Ленинчи орук» совхоз планын чартыындан ажыр 57,7 хуу күүседип алган. Ол ышкаш «Кызыгаар» болгаш «Чаа орук» совхозтар 695 гектар болгаш 510 гектар тараа кестирерин тус-туста 59,3 болгаш 51,4 хуу боттандырган.

Республика бир гектардан дүжүттүг ап турары эрткен чылдымыдан 1,2 центнер хөй. Ажыл-агыйлардан «Күш-ажылдың достуу» 20,4, Карл Маркс аттыг совхоз 19,5, «Чыраа-Бажы» 17, «Октябрь 30 чылы» болгаш «Алдан-Маадыр» совхозтар 16,9 болгаш 16,5 центнер дүжүттүг ап, мурнуку одургада чоруп турарлар. Ол чорук оларда ажылды шын организастаанын, ажаалданың технологиязын шын сагып турарын көргүзүп турар. Шөлдериниң дүжүткүрүн чедип ап турар ол болгаш өске-даа ажыл-агыйлар моон соңгаар-даа бүгү шөлдерден эң хөй дүжүттү чидириг чок ажаап алырын уламчылаар херек.

Районнарда тараа шөлүүдеп чеченнег дүжүт ап турар ажыл-агыйлар бар боон турарны үениң негелдезинге канчап-даа таарышпас. Чижээлээрге, республиканың база бир тараалак ажыл-агыйы «УТКА 25 чылы» эң сөөлгү черде чоруп, бир гектардан чүгле 2,9 гектар дүжүттү ажаап ап турар. Ынчангаш шөлдериниң эң дүжүткүрү болгаш эң эвээш дүжүткүрү оларда болуп, ажыл-агыйлары шак ындыг удурланышкак көргүзүүлерлиг боон турар. Ол ышкаш «Ак-Туруг» 3,8, Чүргүй-оол Хомушку аттыг совхоз 5, «Енисей» 6,8 центнер дүжүттү эрткен хонуктарның түңнелдери-биле ал. ган.

Ынчангаш бүгү ажыл-агыйлар өстүрүп алган дүжүдүн долузу-биле кыска хуусаада ажаап ап, чидириглерни болдурбас дээш бүгү хемчеглерни алыр херек.

Шынга харыы

ЧЕТПЕСТЕР ЭТТИНГЕН

№ 183 «Шынга» парлаттынган рейд материалынга ССРЭ-ниң 50 чылы аттыг совхозтуң шаңгарында болган дуржулга станциязының № 3 хову-трактор бригадазында харыысалгалыг ажыл — дүжүт ажаалдазынга белеткедиң чугулаалап көрбейн турарын шугумчүзээн. СЭКП Таңды райкомуунуң бирги секретары В. Д. Куркутов биле Көдээ ажыл-агый дуржулга станциязының директору В. А. Барышников аңаа мындыг харыыларны чорутканнар:

«ССРЭ-ниң 50 чылы аттыг совхозтуң төп шаңында август 25-ке чедир 3,5 муң дээрбелчин метр шөлдү бетонмаан. Тараа кургадыр черниң тудугларын доозуп турар. Минералдыг чемиштиглелер болгаш химиктиг будумелдер шыгжаар складтарны» сентен белеткээн. Ынчалзадаа Успенка салбырының шаңында тараа үрээр серилерниң сентелгези шывыг чогундан саадап турар.

Дуржулга станциязының хову бригадаларын ажаалда мурнунда белеткеп дооскан. Бүгү комбайнарны сентээн, олар ам дүжүт ажаалдазында ажылдап турарлар. Бригада турлагларында көскү агитацияны дээрээн. Социалистиг чарыштың негелделерин ажылдап кылган, механизатор бүрүүнге онаалдаларны таныштырган. Бо хүннерде № 3 бригаданың шупту 6 жатказы ажылдап, тарааны чыттыр кестирип турар. Бригала турлаанның чоогунда дөмир-дестен ажаалда соонда дорээн чайладырын шаптырлээп,

ЭКОНОМИКА КАМНАЛГАЛЫГ БОЛУР УЖУРЛУГ

ОТЧЁТ-УЧЁТТУ САЙЗЫРАҢГАЙЖЫДАРЫ-БИЛЕ

СЭКП-ниң XXVII съездизиниң шиитпирлеринде экономика айтырыглары, ооң иштинде бухгалтер учёдун улам кыдай сайзыраңгайжыдары база бир кол черни эзлеп турар. ССРЭ-ниң Министрлер Чөвүделиниң «Улус ажыл-агыйында бухгалтер учедун сайзыраңгайжыдар талазы-биле немелде хемчеглер ду гайында» доктаалында материалдыг, күш-ажыл болгаш акша-хөреңги курлавырларын камналгалыг, чөп ажыглаарынга, социалистиг өнүүнү камгалап кадагалаларынга контрольду чорударынга, ажыл-агыйжы эвес, төтчегдекчи чоруктар-биле демиселди күштелдирериңге бухгалтерия ажылдакчыларының харысалгазын бедидериниң чугулазын айыткан.

Республиканың улуг будурүлгелериниң бирээзи В. И. Ленин аттыг «Тыва даг-дугу» комбинатта партияның XXVII съездизиниң шиитпирлерин амыдыралга боттандырар, бухгалтерия учедун сайзыраңгайжыдар дээш эвээш эвес түүлдер кылдынгылаан. Эрткен сес айларда комбинат продукциянын сайгарарының планын 106,9 хуу күүсеткен. Пландан ажыр 404 муң рубльдиң арыг орулгазы алдынган, дебитор орезэ бо чылдың январь эгезинден бөзөр 63 муң рубльге кызырылган.

Ындыг улуг будурүлгениң ажыл-чорудулгазын контрольдаары бедик дециелдиг учет, отчет чокка болгунмас.

Ылаңгыя СЭКП-ниң XXVII съездизиниң шиитпирлериниң дүүштүр комбинатның бухгалтерия коллективи чаа ёзулөбиле ажылдаарының, эде тургустунуушкунуң сорулгаларын эки билип, ажылыйга чаа депшилгелиг арганы дилеп тып, ажыглап турар. «Бухгалтер учёдунуң шыңарлыг, оперативтиг болурун сайзыраңгайжыдары, ооң контрольдаар талазын күштелдирери, отчет көргүзүтлериниң ылаптыг, шынныын хандырар, учет-саналга ажылдарын механизастаарын болгаш автоматизастаарын хөгжүдер ажылдар талазы-биле 1986—1990 чылдарда хемчегдер планын» «Тыва даг-дугу» комбинаттың бухгалтерия аппарады ажылдан кылгаш, ону боттандырып турар. Машина-саналга станциязы комбинатта 1971 чылдан бөзөр ажылдап турар. Саналга-перфорация машиналарын шиңгээдип эгелээни-биле учет ажылын механизастаарын чорудуп келген. Шалыңа болгаш күш-ажыл төлевиринге, материалдар, артык кезектер, биче ортектиг эт-херекселдерге, кол фондуларга, амортизация саналарынга, чүүк транспортунга болгаш ооң-даа өске операцияларга хамаарыштыр учетту механизастаан. Учеттүү ол кезектерин механизастааны отчетту бөзөрииң хуусаазын кызырган болгаш коргузүтлериниң шын, частырыг чок болурун хандырган. Ажылдакчыларының шалыңын ажалга кассазын дамчыштыр төлөзөлериниң документтилерин белеткээри механизастаарының төлевилелин бо чылын шында ажылдап кылган.

Бо бүгү ажылдарны чорударынга комбинаттың кол бухгалтери Виктор Михайлович Волковтуң киирген үлүг эвээш эвес. Ооң күш-ажылчы амыдыралы 1963 чылдан бөзөр «Тыва даг-дугу» комбинатбиле холбаалыг. Ооң инициативалыг, пегелделиг чоруу бухгалтерия коллективин өстүрүп, быжыглаарынга улуг рольду ойнаан. Комбинаттың бухгалтериязында 17 кижи ажылдап турар. Сес-биле-даа, ажыл-херек-биле-даа дузалаарынга белеп Виктор Михайлович-биле кады ажылдап тургаш, аныяк кижилер белеп эвес-даа бол, түгула мергежил — бухгалтер ажылын шиңгээдип ап турарлар. 23 чыл иштинде ооң өөреткени кадрлар түгле бистиң республикада эвес, Москвада, Хакасияда, Красноярскиде улуг будүрүлгелериниң кол бухгалтери, оралакчылары-даа болуп ажылдап турарлары бар. В. М. Волков Тыва АССР-ниң Сан-хөө министерствозунуң чанында бухгалтер учедунуң талазы-биле метчевүлел кежигүнү. Учеттүү депшилгелиг хевирлерин, аргаларын шиңгээдип алырын, учетту механизастаарын эки организастааны дээш В. М. Волковтуң шаңнал, макталдары-даа хөй. Тыва АССР-ниң Министрлер Чөвүделиниң, профоблчөвүделдиң хүндүлел бижии-биледа шаңнаткан. Бухгалтерия кадрларының билиг-мергежилин бедидеринче ол сагыш салып келген.

Бухгалтер учёдун үлегерлиг тургусканы дээш көрүзде конкурска 1984 чылда «Тыва даг-дугу» комбинат ССРЭ-ниң Будүрүлгелериниң аразындан ийиги черни эзлээни коллективтиң үре-түңнелдиг ажылынын херечили.

Камналга чурумуп, хумагалыг чорукту күштелдирериңе комбинаттың бухгалтерия коллективи чамдык ажылдарны кылып, хемчегдерни боттандырып келген. Шыңгыы камналганы хандырар сорулга-биле баразының продукция балансызын ай саныңда тургузуп турар. Будүрүлгөн продукцияның хемчээлиңге немей бижиир чорукту болдурбазы-биле белеп продукцияны ай саныңың төнчүзүнде комиссиялыг инвентаризастаарының чаңгыс аай чурумуп тургускан. Капитал болгаш үндүр сөөртүүнге кылдынган материалдарны үндүр бижиирин түгле материалдар чарыгдалының көрдүнген нормазын ёзугаар чорудуп келген. Даг массазының казарынга болгаш үндүр сөөртүүнге кылдынган ажылдарының хемчээлин, маркшейдер хемчээшкининиң аргазыбиле ай саныңда хынаарын чурумчуткан. Адаа хажыдыышкыннар илереттинген болза, даг ажылдарының кылдынган хемчээлин ол ёзугаар эвээжедип, буруулуг кижилерге артыкка төлөзөн акша-түңнү дедир эгидип турар.

Киирип ап турар болгаш чүдүрүп чоруткан продукцияны ыяап-ла деңзилээрин чурумчуткан. Харыысалганы күштелдирер сорулга-биле кииргенииң, үндүргенииң документтилериңе киллдэр черниң берген талонун көжүп каар болдурган. Ынчангаш чүүктүү талонда бижиттинген деңзизи бараан-транспорт бижиинде көргүскени-биле дүүжүр ужурлуг. Ол чорук сөөртүлге үезинде чидириғни болдурбазыңга дузалаан. Бо чылын чоруткан хынаалдан сентелге ажылдарынга 1829 рубльди, соцстрахованиеге 272 рубльди артыкка чарыгданы илереэн болгаш үк түңперни дедир эгиткен.

Бо чылдың бирги чартыныда комбинатта пландан ажыр 743 киловатт-шак электри энергиязы, 1607 г/кал чылыг энергиязы, 153 тонна (чижеглеп саналп) одаар түүл, болгаш өске-даа янзы-бүрү материалдар 28,1 муң рубльге кампан алдынган.

М. ХОВАЛЫГ,
Сан-хөө министерствозунуң улуг бухгалтер-эксперти.

ЧААРТЫЛГАЛААР

Улус ажыл-агыйының бүгү адырлары — үлетпүр, көдээ ажыл-агый, тудуг, транспорт, садыг эде тургустунуп турар. Эргелеп башкарылганың угаазылалдыг реформазы эгелээн. Школа өредилгези эде тургустунуп турар. Дээди болгаш ортумак түснай школаның реформазы эгелээн. Совет инитилел оожургап доктаар, ёзу барымдаалаар, эрги ёзуну эдерер чоруктардан чоорту аштаттының, күш-ажылчы моральды, социалистиг нормачижектерни быжыглап, эргижиреэн түүлдер-биле эптеш чок демисежип турар. Ынчангаш «эде тургустунуушкун» деп сес совет инитилелдиң байдалын долу илередип турар. Амгы үеде дүргедединишкин болгаш революция деп сөстериңең аразынга деңзилелге демдээн салып турары ынчангаш таварылга эвес.

Ам бистиң экономикавыста түү боон турарыл?

Бирээде, ооң хөгжүлдезиниң темпизи кескүзү-биле бедээн, нургулайында ёзулдениң шыпар факторларының күсели-биле бедип чурар. Үлетпүр үзүктелишкин чок ажылдап турар, чижээ, ооң төчүк тывыш адыры бо чылдың августың 21-де хонук бүгүзүүде одаар түүл тывыжының планнаттынган деңнелиниң үнген. Үлетпүр инитизи-биле планныг даалгалардан муриады ажылдап турар. Оожум-даа болза тудугда байдал экижин орар, аммыдырал хандырылгазы калбарып, транспорт комплексивинде байдал экижин орар.

Кижилериңиң хөй нуруузу бурунгаар кылган бо базымнарны түгле статистика медээлериндеп эвес, харын боттарының ажыл-чорудулгазының байдалындан тодарайгай көрүп, билип ап турар. Чижээ, Москвада ногаалар болгаш кат-чимис садылаары коскү апарган. Аъш-чем продуктуларынга киирилериниң хереглелин эртемге үндезилээн норма-чижектерге чедир долу хандырары — чоок эвес хемчээл дээрэи билдиңнир хэрии. Ынчалза-даа аъш-чемниң сүүзүнүүнүң талазы-биле бистер делегейде бирги черлериниң санында бис. Амгы үеде калорийлериниң шыпарының айтырыын шиитпирлеп турар бис.

Агроүлетпүр реформазында башгайгы эки түңнелдер бардаа болза аңаа оожуургаар арганыс чок. Негелде улам улгадып, шүүмүүлел күштелип турар. Эде тургустунуушкун бүгү-ле чүвени дораан берип шыдавас болгай. Чаа болгаш эрги түүлдериниң аразында черүлдээдерни демиселге шиитпирлээр, а ол демисел боду чалгыглыг агым-биле чоруп орар.

Колхозтар болгаш совхозтар улуурлукчуларын а бот тускайлаң болурунуң улуг аргаларын берген. Экономика талазы-биле алырга, олар канчаар-даа аажок улуг эргелерни алганы ол. Ынчалза-даа бот-тускайлаң болуру дээрге, бодувүүң ажылының түңнели дээш харыысалгалыг болуру ол болур. А херек кырында байдалды ап көөрге, бо айтырыг парын хевээр: ажыл-агыйлар удуртукчуларының эвээш эвес кезии төптен команда ёзугаар ажылдаар, сагыга-чурумнуг кылдыр көстүр чаңчылдардан ам-даа үштүнмаан, будүрүлгениң ёзулуг командирлери болбайн турар болгаш боттарына харыысалга алырындан ам-даа коргүп турар байдалдар бар. Шаг-үе биске чаа кыйгырыгны кылган болганда эде тургустунар болгаш аңаа төлештиг харыыны бөөр ужурлуг бис.

1987 чылдан эгелээш чурттуң бүгү үлетпүрү ажылдың чаа байдалдарынче шилчиир. Ажыл-агыйны чорударының экономиктиг бираларын колдады ажыглаарын, инициативаны калбартырын, будүрүгелериниң, күш-ажылчы коллективтериниң бот тускайлаң болурун боттандырарын көрген. Төптен командылаавазын, будүрүлгелер администрацияларын солуп, холгаарлавазын көрүп турар, чүге дизе, чер-черде байдалды олар боттары эки билир. Төптүң болгаш чер-черниң аразында дириг, органиктиг харылзаазын янзы-бүрү айтыышкыннар, бижиктер болгаш саазын шөкэрлаан саавырлар-биле солуп болбас. Будүрүлгелериниң бот тускайлаң ажылдаарына эрге-хөөлүү болгаш социал байдаддарны тургузары — эң-не чугула сорулга ол. Бүгү-ниити экономиктиг реформага хамаарышкан социалистиг будүрүлге дугайында хөөлүү төлевилелин аңаа дүүштүр чогаадып турар. Министерстволар болгаш будүрүлгелер аразында эргелер болгаш хүлээлгелер хуваалдазын ол хөөлүүга тодарадыр, чыгдынган дуржулганы байлакшыдар.

Ынчангаш совет экономиканың, бистиң бүгү ниитилелиивистиң эде тургустунуушкуну темпизин ашкан. Экономиканы хөгжүдери — чаңгыс хүнүң хөрээ эвес, ынчангаш бистиң мурнувуста нарын болгаш чиик эвес сорулга тургустушган. Бистиң улус ажыл-агыйывысты делегей эталонунга тургузар төлээде болдунмас үүвени боттандырар апаар бис. Ындыг төөгүлүг улуг хемчээлдиг сорулгаларны күүседиринииң дуржулгазы бистиң чонувуста бар.

Геннадий ПИСАРЕВСКИЙ,
ПМА-ның политиктиг таймылырлакчызы.

МУРНАКЧЫ, ДАГДЫНЫКЧЫ



«Тыва кобальто комбинаттың гидрометаллургия цехиниң улуг аппаратчызы Иргит Чыманович Күдер-оолдуң ажылгамыдыралы төрээн будүрүлгеэнииң намдары-биле чарыгбас холбаалыг. Ол аңаа 16 чыл дургузунда ажылдап келген. Бо үениң иштинде бедик мергежилдиг ажылчын боон дадыккан.

Дериг-херекселдериңиң тургузуун эки билир, оларның туруушкун чок ажылдаарын хандырары-биле хөйну кылып чоруур. Эвээш эвес чаартыкчы саналарны кирген. Аныяк ажылчыннарга бодуңуң байлак дуржулгазын дамчыдып берип чоруур идепкейлиг дагдыныкчы.

Эрткен беш чылда күш-ажылчы чедишкиннери дээш, Күш-ажылчы Алдар орденниң үшкү чергези-биле И. Күдер-оолду шаңнаан. Аңаа сорук кирген ажылчын улам кызымак, хынамчалыг ажылдап турар.

ЧУРУКТА: Иргит Чыманович Күдер-оол дериг-херекселдерни хынап көрүп турары.

В. КАРА-САЛДЫҢ фотозу.

Ээ ёзу-биле көөр

ЧЕМИШЧИДИЛГЕ ҮРЕЛИП ТУРАР

СЭКП-ниң XXII съездизи аттыг совхозтуң минералдыг чемишчидилгелер шыгжаар сарайын кончуг таарымча чок черде, шыкта кылган. Чүге дээрге, чазын чылыгбиле кады ол шыктың суу адаандан үнүп кээр, чемишчидилгелерни үрээр. Амгы үеде ол сарайда түү-даа ооң, үрелеп чемишчидилгелерни үндүрүп төп каашкан. Совхозтуң чемишчидилгелер шыгжаар чери ам чок боон турар, ынчангаш ол ажылагыйже чемишчидилгелер аппарбайн турар бис. Хуваалдалыг чемишчидилгезин совхозтуң удуртукчулары, кол агропому албайн та канчаар деп бодап турарлар?

Чаңгыс ол-даа эвес. Мен бодазымга, ажыл-агый чемишчидилгелерни ам-даа негелдеге дүүштүр ажыглавайн турар. Өдек төккен черин болбаазырадып алганын көөрге, дыка кыдыра. Ынчангаш ол черден чашпан үнген болур. Черле ынчаш, черни чыл-чылда шын болбаазыратпаска-ла, ооң эки дүжүт алыры болдунмас дээрэи билдиңнир болгай.

Бистиң химижидилге отрядының ажылчыннары чериниң бедик беримчелиг болурун күзеп ажылдап турар бис, ынчалза-даа ёзулуг эзлери ээ ёзу-биле көрбеске, ажылывыстың түңнели куду болуру харааданчыг-дыр.

Э. МОНГУШ,
Чөөп-Хемчик РАУК-түң химижидилге станциязының ажылчыны.

ШЫНАР ХҮНҮ

«Экономиканы хандыр эде тургузарының дугайында чугаалап тургаш, ооң эң чугула түңнелдериниң бирээзин продукцияның шынарының боттуг бедээвининден көрүп турар бис»— деп, СЭКП ТК-ның Чиңгине секретары М. С. Горбачев СЭКП ТК-ниң июнь (1986 ч.) Пленумунга илеткелинге демдеглээн. Ынчангаш ажылдың шынары дээш күш-ажылчы коллектив бүрүзү демиселди күштелдирген. Ажылчындаа кижиден, инженер-даа кижиден негелде шыңгыыраан.

«Тыва суг тудуг» трестиң демир-бетон кылыглар заводунга чоокта чаа эрттирген Шынар хүнүнге бо айтырыгларже кол кичээнгейни салган. Шынар дээш күш-ажылчы коллектив бүрүзү демисежин турар үеде бо заводта байдал экиживейн турарын демдеглээр херек. 1985 чыл-биле деңзээрге заводтуң бүдүрүп үндүрүп турар продукциязының шынары бичии-даа экиживзон. Бо чылдың бирги чартыында болдурган үрей кылышкынардан 4,8 муң рубль карылгалыг болган.

Заводтуң бүдүрүп турар панельдериниң чылыг эрттиринчели күрүне стандартында көрдүнгенинден куду, ооң деңзизи ааг боон турар. Шак мындыг хажыдыышкынзарны моон сонгаар болдурбас дугайында трестиң лабораториязы чеже-даа негелде кылырга, ону херекке албайн келген. Ханалар чуга боон турарындан од соокту эрттирип турар. Продукциязы бүдүрген соонда заводтуң техниктиг контроль киллдиан хынап турар-даа болза, ол күрүне стандартынга дүүшпейн турар. Бо айтырыгны шиитпирлээр соруглга-биле ханаларның кылының хемчээр херекселдя турускан.

План ёзугаар аттестастаар ужуруг бүгү кылыгларны бирги чартык чылда аттестастаан. Ол продукциянын ниити хемчээли 4700 кубометр, ону акша-биле санаарга, 700 муң рубль. Чаңгыс аай хевирнин дыка хөй кылыгларын, чаңгыс катап ажыглаар чагыгларны, аттестацияга кирбес, харындаа будүрүлгеден үштүр ужуруг кылыгларны завод ам-даа хөйну будүрүп турар.

Будүрүлгениң ажыктыын бедидер соруглга-биле заводта комплекстиг планны чогаадып кылып турар. Будүрүлгениң технологиязын болгаш ону механизастаарын энижидер, продукциянын шыварын бедидер хемчеглерпи ында көрген. Чылыг бөзөр хоолайлар шывар плиталар, кожалаанчак фундаментилер дээш чижектиг үш чаа продукцияны шиңгээдип алган. Бетонга хемиктиг немелделерни белгаш будүрүлгениң артынчыларын ажыглаар аргаяны пептереткен. Дыштанныр хүннерде кылыгларны ыдырадып каар «термос» дээр арганы ажыглап эгелээшиниден электри энергиязын, чылыг болгаш цемент чарыгдалын камнап алыр аргаяны бергеп.

Бригадаларның болгаш цехтериниң аразында шынар талазы-биле социалистиг чарышты заводта организастаан. Ажылчыннарның кылган ажылының шынарын хынаарын база чурумчуткан. Стандартлар болгаш хемчээр техника талазы-биле күрүне хайгаралының Тывада лабораториязының чоруткан хынаалдаларының түңнелинден алгаш көөрге, заводтуң будүрүп турар продукциязы стандарттарга болгаш технологтуг негелделерге дүгжүп-даа турар болза, будүрүлгениң метрологтуг хандырылгазы четпес боон турар.

Заводтуң техниктиг хынадына киллдиан болгаш лабораториязы хемчээр база хынаар чепсек-херекселдер-биле бүрүн хандыртынмаан. Опалубкаларвы чедир аштавайн турарындан хевирлээр херекселдерниң кырынга бетон чыпшынып каарга, белеп продукциянын шынарын баксыдып гүүар таварылгалар эвээш эвес.

Техниктиг хынадыны организастаар база боттандырып чорудуп турарында четпестер ам-даа хөй. Хевирдээр херекселдерни үзээринге ажыглап турар суук түүлдерни чаарының кылының хынавайн, суг эрттирбезин тодарадыр талазы-биле техниктиг хынадыны чорутпайн, эрматураларны каңнап тудуштурганын контрольдавайн турар. Ону хынаар приборлар болгаш дериг-херекселдер чок боон турар. Түгле доктаамал эки ажылдаар дээш эвес, харын шынарлыг продукция будүрер дээш заводтуң удуртулгазы бо айтырыгларны болур-чогууру-биле шиитпирдээр үе келген.

Күш-ажылчы коллективтиң кежигүн бүрүзүнүң, кижи бүрүзүнүң догаадыкчы ажыл-ижинден, дээдирген ажыл-херек дээш кижи бүрүзүнүң харыысалгазын бедиткенинден ажыл будүүгүр болур дээрэин үштүп болбас херек. Үстүнде айыткан четпестерни эдип алыр талазыбиле «Тыва суг тудуг» трестиң демир-бетон кылыглар заводунуң коллективи боттуг хемчеглерни дүргеп ап чорудары негеттинип турар.

Р. ГАЛИПА.
Тываның Күрхайгаарал лабораториязының улуг инженери.

КАМНАЛГА ДЭЭШ—ШАҢНАЛ

Эргеледдиң бригадаларының аразында чарышты түңнээрде бригада бүрүзүнүң тудуг материалдарын камналгалыг ажыглааның база барымдаалап турар. Кандыг-бир объектиниң дужаарда ацаа ажылдаан бригадалар чеже түүге тудуг материалдарын алганын, а материалдарны херек кырында канчаар ажыглааның экономистер хынап үндүрүп көрүп турар бис. Чижээ, 160 квартиралыг № 12 чуртталга бажыңының тудуунга В. Е. Дубининаның, Ч. Ч. Донрактың, Н. А. Панининиң бригадалары 181768 рубльдиң чыып эптээр демир-бетон конструкцияларын бичии-даа үрелиишкин, чидириг чок ажыглааны дээш 626 рубльдиң акша шаңналын алганнар.

Од мынаан С. В. Осетровтуң удуртканы монтажчылар бригадазы № 5 чуртталга бажыңының тудуунга демир-бетон конструкцияларын бичии-даа үрелиишкин, чидириг чок ажыглааны дээш 626 рубльдиң акша шаңналын алганнар.

Ол мынаан С. В. Осетровтуң удуртканы монтажчылар бригадазы № 5 чуртталга бажыңының тудуунга демир-бетон конструкцияларын чидириг чок, камналгалыг ажыглааны дээш 1783 рубльдиң шаңнал акшазын алган.

В. ОВЧАРОВА,
«Кызыл тудуг» эргелеминде экономист.

ЧИДИРИГНИ КАЯА-ДАА БОЛДУРБАС

Ажаалдада камналга

Күскү дүжүт ажаалдазының үезинде камналгаже, тарааны кезерде, комбайнчардан соортүрде, шаңнарга сайгарарда, ооң шыгжаар черлерже дажыглаарда болгаш шыгжаатта кадагадаарда — кичээнгейни кажаңгызындаа улгаттырар херек. Ылаңгыя бо чылдың, агаар-бойдус чашкынныг, тарааның быжыканы дески эвес, хенчелеп үнгени хөй, сывы бедик-чавыс болган үеде чидириглер-биле демиселди күштеддирери чугула.

Сөөлгү хүнчерде чаъс чаап, хадаан түңнелинде чамдык шөлдериниң тараазы чыдыпкан. Ындыг черлериңиң, ылаңгыя узун сыптыг болгаш салам тарааларны ажаары дыка берге. Оларны ажаарда комбайнарны эде дериирии, сып көдүрүүр болгаш тавыча аңдарар херекселдерни ажыглаары чогумчалыг.

Ушкан тараа ажаларынга комбайнер В. И. Морозовтуң чоргаатказы херекселин мурнуку чылдарда-ла бистиң республиканың ажыл-агыйларынга ажыглап турган. Ол херек селди совхозтарның мастерскаяларынга дүрген кылып ап болуур, бедүүнү ажаок.

Комбайнның мотовилозун эде дериирде баштай 5 мм чоон 65—Г проволокадан узуну 470 мм немелде (105 кежек) бистер кылып алыр. Бисти 145 мм ээй тырткаш, бир ужуп (80 мм) кыдыынче дорт ыргайтып каар. Кол бистериниң (2) аразында хоолайларга (1) 90 градус айленчек ийи үттү (4) үттээр: бирээзин — дал ортузунга өскезин — — 40 мм кыдыынче. Төвүнде үтке (**чурук.1**) немелде бисти (3) суккаш, ону кыдыында үт дамчыштыр 25-35 мм шплинт-биле хоолайга (1) чыпшыр быжыглап каар. Шплинтилерниң үштарын мотовилонуң дескинер үүнче удур ээп каар. Немелде бистериниң үштарын 230 мм буруңгаярладыр, ынчап олар өске демирлерге дээшпес.

Эзе дерээн мотовилону тазыштырары аңаа мотовилонуу-биле дөмей. Шуут тыдыпкан болгаш токтуң турар кылдыр быжа берген тараазы ажаарда, бистериниң салааларын 35—40 градустан эвээш эвес ыргайтыр. Мотовилону тараа кезер бистен буруңгаярлаткан тудум (200 — 500 азы 500 — 700 мм) ушкан сыптарны көдүрери экижир. Ынчангаш мотовилону буруңгаярладыр үнүү 300 — 350 мм узадыры чугула. Салааларның үштары-биле чер аразының хемчээли 10 мм болур болза, сыпты кедүрери улам эки болур. Оларның бот-бодундан ыраа 30 мм-ден эртпес ужурлуг. Салааларның үштары бистериңиң аразынче кирбес кылдыр кылырга мотовилоо көдүртүр гидроцилиндрлериңиң плунжерлериңе кызыгаарлаар втулкадан кедирип каар.

Черже шуут чыыпшыр ушкан, сыптарының хөй кезии кезер аппараттың бистеринден безин чавыс болган тарааны кезерде, жатканың кезер аппарадынга сып көдүртүр лифтер (**чурук 2**) тургузар. Ындыг херекселдерни 10—12 мм чоон, борбак болгаш узун демирден кылыр. Демириниң бир ужуң калбартыр таптаан, аңаа 12х12 мм дөрбелчин үт кылыр. Үттүң ортузундан 135 мм черге демирни ээр тырттып тургаш, хавак кылып алыр. Ооң соонда бис, ти ол демириниң аразынче сукканы, салаалар быжыглаар эрилди демги дөрбелчин үтке быжыглаптар. Сып көдүрүкчүлериниң аразынга үш-үш салаалар хос артып каар ужурлуг, ооң чоокшулаарга тараа тырлып туруп бээр.

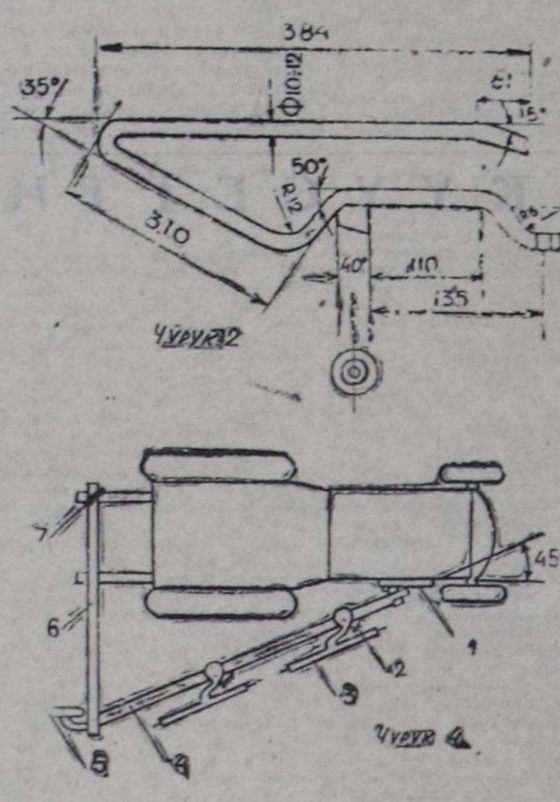
Ийи бистиг болгаш салаа чок аппарат (**чурук 3**) шимчээр бистен (1), шимчевес бистен (2) бис кыскыыжындан (3), ыргак демирден (4) болгаш калбак демирден (5) тургустунар. Ындыг херекселдиң шимчеп турар бизии кылдыртынмас кылдыр тазыштырып алыр.

Ол тавычаларны кургадырда, оларны тараа хоорэзиинга сайгара салыры чугула. Ону кылырда ГВК-6 грабльдиң дугуйларын ажыглап болур. Ынчаар кожарын 4-кү чурукта коргүскен: 1—кронштейн, 2 — втулка, 3 — дугуй, 4 — брус, 5 — дугуй, 6 — соцгу брус, 7 — хомут.

Эглии турар брус (4) хожуп каан кронштейнии (1) тракторнуң рамазынга эриилдер-биле тудуштурар. Брус орнунга 80—100 мм чоон хоолайны ажыглап болур. Аңаа (4) грабльдиң ийи дугуюн (3) кожар ийи втулканы (2) чыпшыр каңнаптар. Пружина быжыглаар ийи кронштейнии база аңаа каңнаар. Соңгу брустуң бир ужун гидрокөдүркүүнүң содагай талакы тыртқыжынга хомут-биле (7) быжыглаар, а өске ужун бруска (4) шимчевес кылдыр кожар. Сүрүшкек ийи дугуй черже кадалбазын база оңгул-чиңгил черлерге таарымчалыг болзун дээш, брустарның тудушкан черинге дугуй тургузар.

Чамдык ажыл-агыйлар тавыча аңдара октаарынга шпек ажыглап турар (**чурук 5**). Бо херексел ону трактороа кожар өзектен, редуктордан шпектеп, муфтадан, ийи подшипниктен, ийи башмактан болгаш кожар дээрбектеп тургустунар. Ону кошкан трактор-нуң соңгу ийи дугуюнуң аразын чоокшуладыры-биле эде дериир. Шпектиң долганырып болгаш трактор-нуң дүргенин тараның байдалын барымдаалап таарыштырар. Шпек тавычада тараны аңдара кагбышаан, кежектир октап чоруур, ол чорук тараның кургаарынга дыка дузалыг. Ук херекселдя мастер. скаяга чаңгыс хүн кылып алыр.

Ажаалда техниказын эде дериирииң аргалары дыка хөй. Техниканы бо чылдың байдалынга таарыштыр дериирииң сүмелери, схемалары районнарның агроүлетпүр күрүне каттыжышкыннарының шуптузуунда бүрүн бар. Ажыл-агыйларның удуртукчудары, совхозтарның тускай эртемниглери, он ийиги беш чылдың баштайгы дүжүдун чидириг чок ажаар сорулгабиле, техниканың бедик будүрүкчүлүг болгаш таарымчалыг ажылдаарын хандырган турар ужурлуг. Маңаа эртемниң чедишкиннерин болгаш мурнакчы дуржулганы долу шиңгээдири болгаш ажыглавары чугула.



А. БАХВАЛОВ,
Агроүлетпүркүркомуң механизация киллдизиниң инженери.

ЭКИ АЖЫЛДААРГА—АЖЫКТЫГ

СЭКП ТК-ның Политбюрозунуң әэлчеглиг хуралын. га улус ажыл-агыйының бүдүрүзге адырларының ажылдакчыларының ажыл төлевирии организастаарьи сайзырангайжыдар болгаш тариф ёзугаар чаа төлевирни база албан-дужаал шалыңнарын киирер талазы-биле хемчеглерии чугаалажып көргеи. СЭКП ТК-ның, ССРЭ-ниң Министрлер Чөвүзелиниң болгаш ВЦСПС-тиң бо айтырыг талазы-биле докталалында күш-ажыл төлевирии организастаарын сайзырангайжыдары, тариф системазының ролюн бедидеря, шаңнаарының, шаңнал талазы-биле чедир болгаш немей төлээриниң дээштиин күштелдирери көрдүнгеи. Тариф талазы-биле чаа төлевирлер болгаи албан-дужаал шалыңнары үлетпүр, көдээ ажыл-агый, тудуг, транспорт, харылзаа ажылдакчыларыига докгаатгыныл кииртингеи турар.

— Бүдүрүлгеде ажылдаидыр — бүгү кижилерни — түрар ажылчы чоннарның бүгү. кезектериниң ажыл төлевирии комплекстиг сайзырангайжыдарының программазы — ол дээрге партияның социал политиказының чугула угланышкынарының бирээзиниң тодаргай боттанышкыны-дыр — деп, ССРЭ-ниң Күш-ажыл болгаш социал айтырыглар талазы-биле күрүне комитединиң даргазының орлакчызы Б. Н. Гаврилов ол чаа түүлду тайылбырлавышаан чугаалаан. — Иштилел хөгжүлдезиигге дүргедээшкиниң чедип алыры — ол дээрге ажылчы чоннарның чаагай чоруун бедидерии күш-ажылдың ажыктыы-биле сырый хөлбаары, кижи дугайында бүгү талалыг сагыш салышкынны социал чөптүг чоруктуң принциптерии чайгылыш чок боттандырары-биле холбаштырары-дыр деп, СЭКПиниң XXVII съездизиниң индирилеп дорт медеглээн. Ажыл-агыйны экстенсивтиг арга-биле чорудуп келген чорук бүдүрүлгении эргелеп баш карарынга эвээш эвес берге айтырыгларны шиитпирлээр кылдыр биске арттырган болдур ййии. Оларның аразындан, ылаңгыя материал талазы-биле идиг бөөрииң системазы дыка моондак таварышгыраи. Сөөлгү он чылдарда күштелип келген деңнештирилге угланышкыны, күш-ажылды нормалаарынга четпестер ажыл төлевирииң идиг бөөр ролюн кудуладып, күш-ажылдың бүдүрүкчүүлүүиүң өзеринге шаптыктап келген. Шаңнаарының болгаш идиг бөөрииң системазынга чоруткан чамдык реформалар шынар талазы-биле бурунгаарлаашкынга чедирбээн. Ынчангаш материалдыг идиг берииишкии системаларын үндезини-биле ескертирии негеттиинп келген.

— «Үндезини-биле» деп тодарадыг үнүг илередип турарыл?

— Мынчага чедир турун келген механизм болза күш-ажылды дээш төлевирии хуваарыига үндезилеттинген турган болза, а чаа система— ажылчындан директорга чедир. Чаа система ылертейлеттинген ол тодарадыгның боттуун демир-орунчулар херек кырынга эскерип көргеиер.

— Чаа системаны боттандырып эгелээринге идиг бөөр тодаргай кол хемчег тариф негелделериидс чогум чүү ирги?

— Бирээде, ажылчынпарга чаа тариф ёзугаар төлевирлерии киирип турары. Ол төлевирлерии ортумаа-биле 20—25 хуу бедиткеи. Ылаңгыя бедик мергежилдиг күш-ажылга идиг бериишкини улгадыр. Чиижээрээ, машина тудуушкунунда ажылчынпар-инструменталышиктерге, станокчуларга болгаш эштекчилерге алдыгы разрядтың орнунга сеснк разрядтыг тариф четкизин киирип турар. Ажылдаарынга таарымча чок байдалдарны барымлаалап көрүп турган, ажылчынпарның ажыл төлевирии профэвилел комитеттери-биле дугуржуп турган, аигы-аигы чорударын бүдүрүлгелерге чөпшээрээн. Ол чүүл бадыткаттынган болгаш берге байдалдарга ажылдаар ужурга таваржып, иштилелге продукциияны бүдүрүп турарларга хамаарыштыр чер болганга социал чөптүг чоруктуң нормазы ол бөөю берген турар ужурлуг. Чаа система ёзугаар ажылдаарга эки болуп турар болганда, кижи бүрүзүнге ол ажыктыг болган-дыр деп түпелдп үидүрүп болур.

Шаңнаарының бүгү системазы бүрүнү-биле ескерлир. Коллективтиринң муриунда турар тодаргай сорулгаларның күүселдезин ол кол барымдаалап көөр. Ол система ёзудуг демократчы: шаңналдар бөөр талазы-биле бүгү-ле эргелер ам бүдүрүлгелерже дорт шилгээн.

Баштайгы санаашкыинар-биле алырга, он иигги беш чылда күүсеттинген турары көрдүнген бо чугула социал программа 75 миллион кижиниң эрге-ажыктарыига хамааржып турар болгаш оларның амыдырал деңнелии экижидериигге көскү салдарны чедирер. Бо талазы-биле канчаар-даа аажок улуг ажылды чорудары негеттиинп турар. Ону ажылчын бүрүзүнге, специалист бүрүзүнге чедир тайылбырлап, чаа система болза ажылчыннарның ажыл төлевирии күш-ажылдың түпелдери-биле холбаштырган, бүдүрүлгеиің ажыктыын өстүреринге, бүгү пиитилелдиң иштики курлавырларын мобилизастаарынга боттуг идиги берген турауи дээш, бүгүле чүвени кичээнгейлиг санап база өөренип көөр херек.

Н. ЖЕЛЕЗНОВ,
(СЭТА-ның тайылбырлакчызы).

КУР-БИЛЕ САДЫГЛАЖЫЛГАНЫҢ ӨЗҮЛДЕЗИ

— Бистиң бараанчарывыстың дээжизин совет эштер шилип алды, а бистер —оларның продукциязының дээжизин шилип алдывыс. Дараазында, 1987 чылда кызыгаар чоогунга садыглажырының үндезинии кады тургустувус —деп, Иштики Моолдуң (Кыдат Улус Республика) автономиуг райоиувуиуң кызыгаар чоогунуң садыг кампаниязының чиигине директорунуң оралакчызы Сы Цин чугаалаан.

Оон-биле бистиң беседавыс Иркутск хоорайга болган. «Дальинторг» бүгү-эвилел даштыкы садыг каттыжыышкынының төлээлекчилерибиле кыдат специалистериид садыг талазы-биле чугаалажышкынары чоокта чаа аиаа болуп эртеи. Ол каттыжышкынның чиигине директорунуң оралакчызы Борис Шупкий кызыгаар чоогунга совет-кыдат садыглажырының дугайында мынчаар тайылбырлаан.

— ССРЭ-ниң болгаш КУРнуң чазактарының аразында 1982 чылда дугуржулгага дүүштүр кызыгаар чоогунга садыглажылга катап эгелээп. «Дальинторг» амгы үеде Хабаровск болгаш Приморье крайларны, Амур болгаш Чита областарны төлээлеп турар. Кызыгаар чоогунга садыглажылгага Иркутск область болгаш Якут АССР база киржип турар. Кыдат таладан бистиң-биле садыглажып турардар — Иштики Моолдуң автономиуг райоиу болгаш Кыдаттың өске-даа районнары. Бо садыглажылга дээрге, кызыгаар чоогунга садыг харылзааларының дүрген калбарганын, шаңнын сайзыраанын, ацаа ййи талааларның сонуургалдыын хереченлеп турар.

Кыдат тала биске көдөө ажыл-агый продукциязын, оон иштинде эътти болгаш соя бобыларын, пес-таавы, даарныига, трикотаж кылыларын, сава аймаан болгаш өске-даа чамдык бараанчарны садыглаи турар. Бистер—тудуг материалдарын (цементии, шилли, хоолайларны), узун хуусаада ажыглаар бараанчарны — мотоциклдерни, соодукчуларны, электри чүүлдерии садып турар бис. Ййи талапың садыглажылгазында бараанчарның ассортиментизии чыл бүрүде калбарып, шынары экижип турар. Бо айтырыг совет-даа, кыдат-даа продукцияга бир дөмей хамааржыр.

Кызыгаар чоогунга садыглажылга кайы-даа талага ажыктыг болуп турар. Чоиуң чугула хереглел бараанчарын шилип ап турар бис. КУР-нуң чонунга хереглер бараанчарны кыдат төлээлекчилер база шак ынчаар шилип ап турар.

— Кызыгаар чоогунга садыглажылга ййи чурттарның чонунга ажыктыг болуп турар. Бо садыглажылга уламна чедишкиниигг дүрген хөгжүүр дээрииге идегээр мен. Мындыг кады ажылдажылга экономика талазы-биле ажыктыг болуруидан ацгыда, бистиң улустарывыстың пайыралын быжыглап, бот-боттарывысты эки билчиринге дузалап турар —деп, Сы Цин беседа үезиидс демдеглээн.

СЭКП ТК-ның Чиигиие секретары М. С. Горбачев Ыракы Чөөи чүкке барып чораан үеде кыдат аалчылар Иркутск хоорайга келген турган. Владивосток хоорайга чугаазынга М. С. Горбачев совет-кыдат харылзааларже улуг кичээнгейии угландырган болгаш ййи чурттарның аразынга экономиктиг харылзааларда таарымчалыг бурунгаарлаашкынны демдеглевишаан, чагаай кожа-хелбээ чоруктуң болгаш тайбыиның харылзааларының Совет Эвилелиниң болгаш Кыдат Улус Республикаиың аразынга хегжүүр дээрзииге идегелди илергейлээп.

Милентий Арбатский 50 чылдарда Иркутскиниң комсомолчуларының удуртукчузу тургаш, кыдат аныяктар организациязының ыпчаарда удуртукчузу, амгы үеде —Кыдаттың Коммунистиг партиязының ТК-зының Чиигиие секретары Ху Яобан-биле үш удаа ужурашканын чугаалаан. Иркутск областың болгаш КУР-нуң Ляонин можуунуң аныяктарының аразынга найыралдыг харылзааларга ол чылдарда бижыг турган.

Совет-кыдат найырал иитилелиниң кежигүнериниң кыдат делегациязының кежигүнериии-биле чоокта чаа ужуражышкынны ййи чурттарның улустарының аразынга найыралдыг харылзааларны болгаш үре-түпелдиг кады ажылдажылганы улам ыпай хөгжүдүрииче түгкүдүң херечиэи болган. Чаагай кожа-хелбээ чоруктуң алдарлыг чаңчылдарын Найырал бажыңынга шайладылга үезиинде сактып демдеглээп.

— Бистиң чурттарывыстың аныяктарының аразынга харылзааны быжыглаары ошаа чугула ужур-дузалыг болур. Бистиң хераависти келир үеде аныяктар уламчылдаар болгай — деп, М. Арбатский ошаалап демдеглээп.

— Бистиң улустарывыстың найыралы төөгүлүг узун хуусаадыг болгаш чаагай чаңчылдарлыг. Найыралдың чаагай. ол чаңчылдарын уламчылдаар бодалдыг бис. ССРЭ-ниң Чита облазының делегациязы бо чылдың июльда бистиң районга кээп чораан. Бистиң иитилелдиң делегациязы чоокта чаа августа, Чита обласка барып чораан. Иркутск хоорайга бир-ле дугаарында келгенивис бо. Бисти маңаа дыка найыралдыг уткуп, хүлээп алды. Бистиң бо танышканывыс — чаагай керектиг эгээ-дир. Эки эгелээшиии деп санаар мен. «Эки эгелээшкии — чедишкииниң дең кезии» деп, орус улустуң үзегер чугаазы бар болгай— деп. Кыдат-совет найырал иитилелиниң Иштики Моол, автономиуг райоида салбырының чиигиие секретарының дузалакчызы Хуань Шици чугаалаан.

Александр БАТЛИН,
ПМА-ның корр.

БӨМБҮРЗЕКТИҢ СУДАЛЫ

⊙ Политиктиг болгаш социал-экономиктиг системаларда ылгал— тайбыңны камгалаарынга моондак болбас.

⊙ Демократтыг Афганистанда.

⊙ Чаа Каледонияда 5000 ажыг солдаттар болгаш полицейжилер бар.

ДЕКЛАРАЦИЯ

ХАРАРЕ. Каяа-даа каттышпазының сорулгазы —бижыг тайбың, бүгү-иитя чавырылдырышкынның болгаш дашткыдан албадаашкы, кыжаиышкын чокка улустарның бодунуң политиктиг болгаш экономиктиг системазын шилип алыр эргези, тускай догуииаар чоруктуң, дең эргеи болгаш күрүиелериң девискээриинің бүдүи чоруун хандырары. Ол дугайын каяа-даа каттышпаан чурттарның күрүне болгаш чазак баштыңчылаарының VIII конференциязында оон даргазы кылдыр чангыс үн-биле соңгуттурган, Зимбабвеиің премьер-министри Роберт Мугабе медеглээи: Каяа-даа каттышпазының шимчээшкиниинің 25 чылы-биле холбаштыр болгаш юбилейлиг хуралга ол чүве чугаалаан. Каяада каттышпазы— делегейиин дүшкүүрлүг чоруун чавырылдырарынга, хамаарышпас чорук дээш, боо-чепсек. ти дүжүрери, делегей дайыиының айылыи чок кылыры дээш демиселге чогумчалыг күш деп, оратор демдеглээп..

Мөсйдежиишкиидеи, коргар чоруктан, көөр хөөи чок чоруктан болгаш деп эргелиг эвес чоруктан түгле чайлап адгаш, кижи төрелгетеи чурттап шыдаар деп, бодуиуң саналыига Индияның премьер-министри Раджив Гаиди чугаалаан. Ядролуг чазылдырышкынларга Совет Эвилелиниң тургускан мораторийиинге ол байыр чедирген болгаш каяа-даа каттышпазының шимчээшкиии ыидыг базымны ядролуг чепсектиг өске-даа күрүиелерден мапап турар деп, ол айыткан.

Делегейде байдал баксыраан, боо-чепсекти эдлере бүдүрерии космосче шилчидип турар болгаш шериг мөсйдежиишкиии болдуруп болурыичаар боо-чепсекти эидере бүдүрериииң түүиелиидс кижи төрелгетеиге ядролуг узуткаашкын кыжаиын турар деп, Кубаның Күрүне чөвүзелиниң болгаш Республиканың Министрдер Чөвүзелиниң Даргазы Фидель Кастро медеглээп. Чер-черде мөсйдежиишкиинериииң одагларын империализм көвүдедип, улустарның иштики херектериие оон холгаарлап киришкиии улам-на ажык болу берген деп, ол чугаалаан. Каяада каттышпаан чурттар чериің тайбыига ынакшылдыг бүгү күштери-биле сырый, чаңгыс аай ходелир ужурлуг.

Хуралдың киржикчилери каяа-даа каттышпазының шимчээшкиииииң 25 чылы-биле холбаштыр декларация хүлээп алган. Оон кол принциптери —империализмге, колониализмге, неоколониализмге, апартеидке, расизмге, сиоиизмге, агрессияның бүгү хевирлеринге, гегемонизмге, иштики херектерге киржир чоруккa, делегейии янзы-бүрү блоктарга чарар чоруккa удур демисел деп, документиидс айыткан. Тайбың кожа-хелбээ догуииаашкының принциптерии амыдыралга боттандырып чорударын ук шимчээшкии онза ужур-дузалыг деп санап турар. Политиктиг болгаш социал-экономиктиг системаларда ылгал тайбыиы камгалаарынга моондак болбас ужурлуг.

(СЭТА).

ТК-НЫҢ ПЛЕНУМУ

КОПЕНГАГЕН. Данияның Коммуиистиг партиязының ТК-зының пленуму аиаа болган. Оон киржикчилери делегей база дани ажылчы чоннарның амыдыралы эргелерии болгаш социал чаалал алышкынларын камгалаарынга демиселдиң айтырыгларын чугаалажып йөргеннер.

Ядролуг чазылдырышкынарга Совет Эвилелиниң үргүлчүлеп турары чаңгыс талалыг мораторийи дайыиның айыылын биченедиргее, чепсегленишкиии дүжүрерии чедип алырынга боттуг перспективаларны ажыдып турарын пленумга хүлээп алдынган медеглелде айтып турар. ССРЭ-ниң саналдары ядролуг шенелделерии шуут хоруурун чедип ап болур дээр бүзүрелди кижилерге быжыглап турар. Бо чүүл Совет Эвилелиниң үлегер-чижээи эдлерии болгаш ядролуг чазылдырышкынны соксадырын АКШтан дыка кызымак иегеп турар делегейииң хөй-иитиизиииң калбак белүүтерии сорук киирип турар.

1986 чылдың апрель 24-те фолькетингтиң (парламентиниң) резолюциязынга дүүштүр КНО-га болгаш делегейиің өске-даа органнарынга база ол ышкаш НАТО-га америк ядролуг чазылдырышкынарның үргүлчүлеп турарын сойгалап чугаалаарын Данияның чазаанга кыйгырыг ол документиидс бар болуп турар. ДКП-ның саналын ёзугаар Аргентинаның, Грецияның, Индияның, Мексиканың, Швецияның болгаш Танзаниияның баштыңнарының билдингир тайбың инициативаларын Дания деткиир ужурлуг.

Ам удавас 1987 чылдың апрель 16—19 хүнеринде болуп эртер ДКП-ның XXVIII съездизиигге белеткелдиң чоруп турарын чугаалажып көөрүнче пленумга улуг кичээнгейии угландырган. Ону көрүп тура, сыеад муриуиуң документилерии чугаалажып көрүп турарының үезиинде партиияның ажыл-чорудулгазының бүгү айтырыгларының талазы-биле дискуссияны идепкейжидиг иончут чугула деп демдеглээп.

ФРАНЦИЯҢЫҢ ПЛАННАРЫ

КАНБЕРРА. Франция Чаа Каледонияга шериг талазыбиле бодуиуң туружун дыка калбартырын планнап турар. Оожум океаниың мурнуу кезээнде Франциияның эжелеп алган черлерии кезии чораанының соонда Чаа Каледонияның административтиг төвү — Нумеага ол черниң телевиденнезинге Франциияның премьер-министри Жак Ширактың берген интервьюзундан ыидыг түпелдп үидүрүп болур. Суг адааига чоруур хемелерни хандырып шыдапкы дег алээп улуг шериг-далай баазаларының тудуун кылыр дээп бодуиуң планын Француз чазак ыыапла боттандырар болдалдыг деп, Ж. Ширак демдеглээп. Оон мурнуида Франциияның президентизи Франсуа Миттеран Чаа Каледонияга шериг кораблъдери болгаш суг адааига чоруур хемелер дозаар черлерии, шүүргедекчи самолёттар хонар аэродромнарны тудар дугайында чугаалап турган болгай.

Амгы үеде Франция Чаа Каледонияда 5000 ажыг солдаттарны болгаш полицейжилерии тудуп турар.

Муруроа атоллада француз ядролуг шенелделерии соксадырын, Чаа Каледонияга хамаарышпас эргени тыпсырын иегеп турар «далай ыидында девискээриин» үидезин чурттакчыларының эрге-ажыктарын. Оожум океаниың мурнуу талазында чурттарның киленгээшкиниң болгаш удурланыышкыиын Франциияның амгы чазааның тоомчага албас деп турарын Ж. Ширактың Чаа Каледонияже алынчоруу база катап көргүскеп.

(СЭТА).

ЭКСТРЕМИСТЕР ХӨДЕЛИИШКИНИ

ДЕЛИ. Индияның Пенджаб штадында айыл чок чорук күштерии бедиткеи белеткел байдалында тургускан. Индияны национал чаңгыс аай болгаш девискээр талазы-биле бүдүи чоруунга хора чедирерииче угланган сих экстремистериің терроржу хөделиишкиниериииң идепкейжии турары-биле холбаштыр ыидыг хемчеглер аддынган. Эртекеи хүиперде Пенджабта үүлгедиишкиннер кылып турар террористер Джаландхара хоорайның округ судуиуң судьязы Р. П. Гаидаиы өлүргеи болгаш үш полицейжибиле кады алды кижиии балыглаан. Ол штаттың девискээриие чалча эрге-чагырганыг «Хаалистаи күрүиезии» тургузары дээш даштыкыга деткиттиргеи сепаратистерибиле Амритсара хоорайиың районунга аткылажыышкын үезиинде ййи иидий шериг албаиныглар өлүрткеп.

Чамдык хөй-иитп организацияларының инициативазыи ёзугаар Делиге болуп эртекеи сихтериің бүгү-иидий конференциязының киржикчилери сих сандарадыкчы бөлүктериің хоралакчы чорудугаларын килеп-биле сойгалап турганнар. Пенджабта болгаш чурттуң өске районнарында национал айтырыгларга удур бөлүктериің боттандырыы турары дериидээшкиниің болгаш күштеп-күүзээшкиниің кампаниязы Пакистанда, АКШ-та болгаш барыын чүктүң чамдык өске чурттарында оңгуланып чыдып алган Индияның национал чаңгыс эвиниң дайыынарыиың айтыышкыны-биле улам калбарып турар.

(СЭТА).

ПАНАМАНЫҢ ДОЛУ ЭРГЕЗИ

ПАНАМА. Ол девискээрде колониализмниң артынчызын долузу-биле узуткап, чок кылыры дээш демисежиирии чурттуң президентизи Эрик Артуро Дельвалье чоига кыйгырышка чугаалаан. Оон ажылының чаа үезиниң эгелей бергенинге турасказткан Хоойлужудугга ассамблеязының байырлыг хуралынга түве чугаалап тургаш, Панаманың дайзынпары аңгы-аңгы күрүне органнарывын, оон иштинде чурттуң чепсектиг күштериниң адын баскырадырын ораллажып турарлар деп, ол медеглээп. Панама каналының дугайында дугуржулгаларны эдс көөр болгаш океаннар аразынын ол чугула оруунга контрольду хевээр арттырар сорулга-биле олар политиктиг доктаамал эвес байдалды тургузуп алырын күзеп турарлар. АКШ-биле чарып алганы дугуржулгаларда ону баш удур көрүп каанын ышкаш, каналды бодуиуң холунга алыр долу эрге Панамада барын ол айыткан. Каналды эргелеп башкарар талазы-биле панама-америкады ажылдажылга комиссия:

ПАКИСТАНГА УДУРЛАНЫЫШКЫН МЕДЕГЛЕЛИ

КАБУЛ. Бахтар агентилелиниң дыиатканын ёзугаар алырга, АДР-де Пакистанның херектериие тур бүзүреттирген кижиин Афганистанның ДХМ-ге келдирткеи. Афган чазактың чаңгыс эвес удаа удурланыышкынары турааа, АДР-ниң күрүне кызыгаарын үрээрии Пакистанның уламчылап турарын аиаа медеглээп. Август 28-те Пакистанның шериг-агаар күштериниң реактивтиг самолёду Афганистанның агаар делгемиче кирип келген болгаи 6 километр ишпээрлей ушкап. Барык 7 минута дургузуида ол шпиончу ужудушкуиу кылган.

АДР-ниң чазаа пакистан эрге-чагырганарының ол агрессиии үүлгедиин сойгалаан болгаш шиитпирлиг удурланыышкын медеглелии кылган.

(СЭТА).

ДЕЛГЕЛГЕ

КАБУЛ. «Чер-чер» деп ракеталар, минометтар, удут аастыг пулемёттар, ланчыылар, автоматтар, частыр үүлдер, чиик миномёттарга болгаш үгер-бооларга миналар болгаш снарядтар. Демократтыг Афганистанга удур чарлаттынмаан дайынга контрреволюцияның ажыглап турган бөө-чепсээниң ында ажыттын. ган делгелгезиинде ындыг көргүзүг үүлдерии делгээп. Көргүзүп турар чепсекти болгаш ок-чемзекти күрүненің айыыл чок чорук күштери болгаш улусчу милиция Кабул можуазының бир уезидизиигге дээрбечи болуктерии чылча шапканының соонда хавырып алган.

Көргүзүг стендилериидс элээп черге душманнарның ажыглап турары америк, анг. ли болгаш барыын-герман бүдүрүлгениң химиктиг чепсектерии делгээп. Ону дээрбечилериің ажыглап турганы дээш афган болгаш делегейиің хөй-иитизиниң килеңээшкиии бүрүи үидезиниг. Кабулдуң херээжең урутлар лицейиинге болган таварылганы сактырга-да четчир, ынчан душманнарның хораннап каан суундан 14 бичии уруглар өлген. 1984 чылда араатанзыг химикаттарны Нангархар можуга афган шериг кевектериигге удур ажыглаан.

Делгелгениң көргүзүг үүлдери, мурнуида душманнар чорааннарының өчүктери Афганистан Демократтыг Республикага удур дайыиы үргүлчүлээри дээрбечилерии даштыкыдан, чүнүң-даа мурнунда АКШ-тан, соксаал чокка деткип турарының ужурундан түгле бөөп болур дээрзии херечилеп турар. Ынчалза-даа буурап дужери чайлаш чок контрреволюцияны чүү-даа камгалап ап шыдавас.

Афганистанның Улус демократтыг партиязының ТК-ның Чиигиие секретары Наджиб делгелгеге чораап, афган дайынчыларның маадырлыг болгаш эрес-дидим чоруун, АДР-де совет шериглериің интернационалчы дузаламчызын бедии-биле үнелеп көргеи.

(СЭТА).

ЧҮГЕ ЧАЛГААРАНЧЫГЫЛ?

Меи бо суурга төрүттүүген болгаш маңаа ам чээрби үш чыл чурттап келдим. Улустăи дыиаарымга, суурувуска 60 чылдар үезиинде каш-да бажыңнар турган. Чээрби ажыг чыл иштинде бо хире удуг чараш суур апарганын кырганнар магадаарлар-дыр.

Суурнуң өвүп, хөгжүп орарынга кым өөрүвес боор. Аныяктар бистерии бир хей-аът киирипкеи чүве — суурувуста Культура бажыңын тудуп, ону кончуг эки каастап, көрүштүг кылдыр дерээни. Хомудаичыг чүве чүл? Бисте спорт шөлү-даа, спорт залы-даа чок. Спорт шөлүи кылып ап болур турган. Ынчалза-даа «акша чок» дээш соксаткан. Аныяктар ону кылып ап болур бис. Ынчалза-даа бо херекке бисти удуртуп, уштап-баштаар, арга-сүме бөөр, тудугга ажылдап чораи арга-мергежилдиг кижи чок боор-дур.

Спорт сайзыраавап суурга кандыг-бир шыйыглар шыйыштар кижи безии кайда боор. Улуг акыйлар бар-даа болза, олар чай чок. Даргадарывыс база ынаар баш сугар чай тыпнас. Спорт залының дугайын чугаалаарындан безии дидинмес-тир бис. Демей-ле «акша чок» деп каапгар болгай. Ол акшаны кайыын тып ап болурул?

Ону боттарывыс ажылдаап тып алыр дээривиске, чайгы үеде школачылар, студентилер бо ажыл-агыйдан ажыл тыпнас-тыр бис.

Шаанда сигении хол-биле кезип белеткеп турган болгай. Ам техникага идегээп, кап тракторже көрүп алган олурар-дыр бис. Школачылар чайгы дыштанылгазын аиаала чалгаарап эрттирдя. Бо чүге ындыгыл? Чүнү кылып болурул? Хамаарышкан черлер биске долу харыдан бөөрп күзенчиг.

Л. БИЧЕ-ООЛ,
«Ленинчи орук» совхозтуң хойжуу.

МУРНУКУ ОДУРУГДА

В. И. Ленин аттыг «Тыва даг-дүгү» комбинаттың сентелге-тудуг эргелелиниң коллективи он ййи беш чылдың планнаг онаалдаларын күүседир болгаш ажыр күүсёдир дээш социалистиг чарышты калбарткап.

Аныяк коммунист Клара Маадыр-оолдуң удуртуп турары шеверлекчилер бригадазы чарыштың мурнуку одуруунда чоруп турар. Бо чылдың эрткеи айларының планнаг даалгаларын шеверлекчилер хуусаа бетинде күүсеткеи.

Мурнакчы шеверлекчилер бо хүнперде тудугжулар суурунда ййи аал чурттаар чурттаалга бажыңының шеверлел ажылдарын кылып турар. Олар эргежок чугула тудуг материалдары-биле хандыртынган.

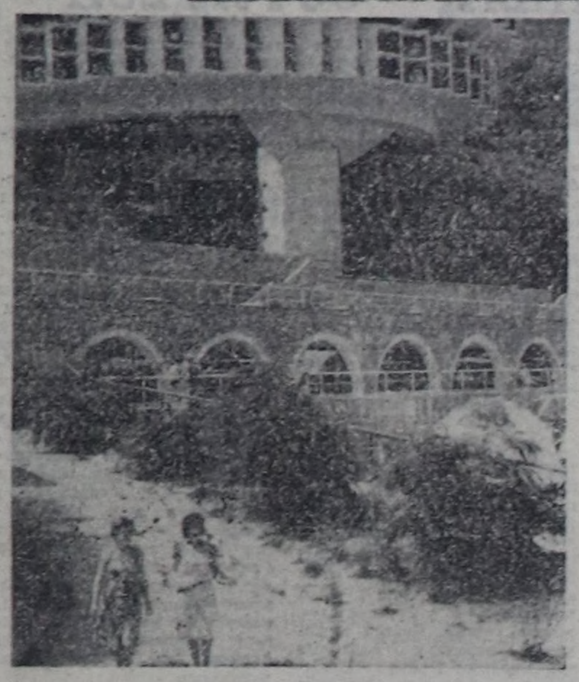
А. БАГЫТ-ООЛ.



Шериг ёзу-чурумнуң чагыргазынга удур чоннуң калбак хөлээшкиниииің түпелиидс тургустунган байдал Пакистанда нарын болуп артпышаан. Шериг ёзу-чурумиу чок кылырын, бүгү-иитп соңгулдаларны эрттирерии болгаш оппозицияның хоругдаттырган ажылдакчыларын хостаарын негеп турар чазакка удур масеалыг хөлээшкиниериииң киржикчилерии эрге-чагырга черлерии каржызы-биле эттеп, эриидеп турар.

ЧУРУКТА: Карачи хоорайда чыскаалдың киржикчилери.

Рейтер — СЭТА-ның телефотозу.



☆

1987 чылда Крымның мурнуу эриинде курорттуң төвү — Ялта 150 харлаар.

Ялта курорттуң ёзулуг хөгжүдези, 1920 чылдың декабрьда, ажылчы чоннарны эмнээринге Крымны ажыглаар дугайында декретке В. И. Ленинниң ат салынган хүнүнден эгелээн. Эрткен он-он чылдарның дургузуунда Ялтага он-он саваторийлерни, пансионаттарны, дыштанылга бажыңнарын тудткан. Ам хоорайда 170 санаторий-кадыкшылга албан черлери санаттынып турар. Оларның 50-зу — чурттуң аңгы-аңгы бүдүрүлгелериниң болгаш организацияларының сезоннуг дыштанылга баазалары болуп турар. III кадыкшылга черни бүдүн чыл дургузуунда ажылдаар. Чылдың-на оларга 470 мун ажыг кижи дыштанып болгаш эмнедип ап турар.

ЧУРУКТАРДА: «Найырал» пансионат; өнүктер.
Б. КАВАШКИН биле К. ДУДЧЕНКОНУҢ фотолары.
СЭТА-ның фотохрониказы.

☆



Чаңчыл болгаш ажыг-чаң дугайында

ЧУГААЛАЖЫП, СҮМЕЛЕЖИРИ ЧУГУЛА

«Шынның» арыннарынга кижизидилге, ылаңгыя ада-иелериниң болгаш уруг-дарыгның, башкыларның болгаш школачыларның, черле улуг кижилериниң бол. гаш аныяк салгакчыларның аралажылга-харылзаалларының дугайында санал-онал солчуушкуну, чугаалажышкынынарны деткип, чамдык бодалдарны илередикседим.

Шынап-ла, үлегер-чижектиң салдары, күштүг кайгамчык. Оны чөп ажыглаары түгле кижизидилгеге эвес, бистиң ниити амыдыралчуртталгавыска, ажыл-чорудулгавыска улуг ыңгыны бээр. Чижектерден көрөлиңер. Киргизияда аксакалдарны (ак салдыг кырганнарны) хүндүлээри — чонуң амыдыралының утка-шынары, алыс соруглазы деп түвени дыңнап чораан мен. Оны караам-биле көрген мен. Иссык-Куль кыдында суурлар аралының автобустарынга чораан, оны хайгаараан бис. Автобустарга олуруп-даа турар, кирипдаа келген кижилер бот-боттарын өткилештирбес, мурнуун хүнзажып маңнашпас болду. Ылаңгыя аксакалдар бар болза оларны мурнай киирер, мурнай олуртур, олудун чайлап бээр чаңчылдыг, а корум-турумпу кым-даа үревес. Аңаа чаа келген кижилер оны хажыпар хамаан чок, харындаа магадаар, боттары оны чайгаар-ла сагый бээр. Мында кижизидикчи салдарны ниити амыдырал чедирип турар.

А бистиң республиканың чамдык районнарының суурлар аразында, Кызыл хоорай иштинде-даа автобуетарга шак ыңдыг чурум-сагылга база чаңчыл апаар дээримге идеген болур. Ынчалза-даа чамдык ада-иелер, школа пазылыг безин уругларын ыяпла олуртуруп кызыдар, өске кырган, улуг кижилерге олут чайлап бээринге чаңчыктыраның оралдашпас чоруктар бар. Бо дээрге боттарының үлегер-чижээн ыш эвес ажыглап турары ол. А чамдыкта хын дээн аныяк оолдар, кыстар база-ла хоорай суурлар автобустарынга улуг кижилерни хүндүлексевес, киреерде-даа, олурарда-даа мен мурнаайн дижир болгай Олар бала-ла бичии уругларга багай чижекти көргүзүп чоруурлары ол.

Улуг кижилер биле уругларның аразында бөлүнбес, бот-боттарын деткишпес, харын-даа маргышжар, хорадажыр, хомудажыр чоруктарның бир кол чылдагааны база-ла улуг улустарда боон турар. Чүге дээрге, чамдыкта ажы-төлдүвүстүң, өөренкилериниң күзел-чүткүлүн, сонуургалдарын, аргашинзэн, черле ниити өзүлдеспайзыралының деңнелиш чедир билбейн турар бис. Чамдык негелделерни уругларга салып тура, оларны уругларывыс хүлээп ап турар бе дээримни тодарадып билири чугула. Чижектээрге, улуг улус-биле маргышпас деп уруглардан шын негелделеп салып тура, улуг кижилерниң чамдыкта маргышпас арга чок чүүлдерни чугаалап азы кылып турарын-херекке албайн барып, биргээр чугаалаарга, кижизидикчи кижизиттинген болур деп негелде чамдыкта хажып турар. Шынап-ла, бистиң аравыста «таакпылаваа» деп хорун тура таакпылап тураралар, каржы болбас деп тура-ла өскелеп бастыксаар, кулу «болаардар, ажыңчак болбас деп чагын ора-ла, бичии-ле энчек чорук дээш ажының хорадаар, кончуттупаралар бар. Ыңдыг чоруктар уругларга билдинмес болгаш олар деткип-даа шыдавастар.

Уруглар бисти өттүнзүнүер, бистиң чагыг сүмелерни эдерип, үлегер алыңнар деп бодазывысса, оларны чагыраның орадашпайн, оларның билирин, оларның сагыш-сеткилиниң хөнүн, сеткил-чүрээниң хөлзөңкинин, дүвүрээнин билип, деткирип кызыдар ужурлуг бис. Ажы-төлүвүс-биле маргышпас, чорчуксуп турбас, оларже чоок-шулаар, оларның өөрүшкүүн болгаш амыраашкының, мунгараашкының болгаш хомудаанын, сорук киришкинин болгаш аймаанаң девидээнин алызындан эскерип, эптиг-чептүү-биле үштаар, баштаар арга-хемчегларын тып, таарымчалыг байдалдарны тургузары чугула. Азы кижизидилгениң сорулгаларынга арга-хемчеглер, чагыг-сүмелер дүүшкек турар ужурлуг.

Өөренкичи Кара-кыс Куулариның чагаазы бисти өөртүп-даа, кичээндирип, бодандырып-даа көр-дир. Уруглар кара сеткил чок. Олар болан, көрүп чоруурун дорт, ажыттажыт чогу-биле чугаалаар. Улуг кижилер угаавныг, шынын билип, үнелиг арга-сүмезин бээрлер деп чүвүге олар бүзүроор. Ол бүзүрелди оскүшмас ужурлуг бис.

Ол шыкаш кижизидилге нарын утка-шынарлыг, сорулгалардыг болгаш түңнелдерлиг. Ол дээш харысалга чүгле кижизидикчилерде эвес, а харын угаан-бодалы сайзыраан, мөзү-бүдүжү турумчуп быжыккан, амыдыралчы дидим угаан-бодалдыг бистиң уругларывыста, өөренкичилеривисте. Ол дугайын уруглар боттары база биле турар апарганы биске өөрүнчүг. Башкылар биле өөренкичилер аразында бижыг пайралдыг, бот-боттарын хүндүлежир. Бот-боттарындан болдунар-ла шыңгыы, чеңгүр негелделерни тургусчуп, салчыр апаар. Бо талазы-биле шылгараңгай педагогтар А. С. Макаренко, В. А. Сухомлинскийниң чагыглары, ажыл-херектери биске дузалап, чаа тывызык ёзу-биле четпестерни чайладып шыдаваспышаан үндезини боон турар. Кыскалы-биле чугаалаарга, Кара-кыстың өөренип турар школазында элээн четпестер бар: башкылар коллективиниң өөренкичилерге чаңгыс-аай педагогиктиг негелделерни күүсетпейн, школаның администрациязы-биле өөренкичилериң бот-боттарынга аразынга харылзаа кошкак. Оон уламындан чамдык өөренкичилер кичээлдеп дезер, чурум үрөөр, а башкылар педагогиктиг кол негелделерни дыка хажыдып, уруглар-биле аралажыл харылзажырда дужаалзыргак, эргедужаалды кол ажыглаар, дужаалзыргак сеткилдиг боон өөренкичилериң ажыл-херээнге, амыдырал-чуртталгазынче дидими-биле, ак сеткилдиг кирбейн турар хевирлиг. Бо өөредилге кижизидилге ажылында ам-даа эрелгейлээр, ёзу барымдаалаар таварылгалар барын хөреченлеп турар. Ындыг-даа болза, мындыг янзылыг четпестерни ажыл эртериниң аргалары бистиң школавыста четчир. Башкылар биле өөренкичилерниң кадыг ажылдакылганызын чогумчалыг чорударының педагогиктиг болгаш психологтуг үндезиннери школа бүрүзүниң коллективиниң чеднишкининг ажылдаарының кол маңнайы, күжү болгай. Бо байлак курлавырларны долузу-биле, шын ажыглаары хажык чок күүседир негелделерге хамаараңыр.

Школа реформазының үшкү чыды эгелээн. Ол чуртта хайныышкынныг боттанып турар эзе тургустуунуушкуну биле чергележип капсырлашкан. Оон кол идеялары уруглардың болгаш аныяктарны өөредип, кижизидилгениң хөрээн улам сайзырадыры-биле чогаалыкчы, могаг-шылаг чок ажылдаарын шуптуустан иогеп турар.

К. САЛЧАК,
башкы.

ТВ

БИРГИ ПРОГРАММА МОСКВАДАН

8.00 — «Ye». 8.45 — «Тура халыңшыкының төөгүзү». Сес сериялыг уран-чечен фильм. 6-гы серия. 10.00— Нефть болгаш газ үлеттүрүүнүң ажылдакчыларының хүнүнге. 10.30 — Делегей болгаш аныяктар. 11.10 — «Хөй бөмбүктүң» шаңналы дээш. Түнелдөөн. 11.55 — 12.00 — Медээлер. 14.30 — Медээлер. 14.50— Док. фильмнер. 15.35 — Орус чугаа. 16.10 —Чуваш хээлер. Чебоксарыдан дамчыдылга. 16.40 — Черле, дээрде болгаш далайда. 17.10—«Орус музейи». 1-ги фильм. 17.40 — «Чурттуң күш-ажылчы ээлүүзү». Док. фильм. 18.00 — Жюль Берн. «Агаар хейниге беш неделя». Мультфильм. (АКШ). 18.45 — Бөгүн делегейде. 19.00 — Бо хүннерниң почтазы. «Кадыынар кандыгдыр, металлург?». 2-ги дамчыдылга. 19.30 — Улустуң ажылгалары. 19.50 — Сес сериялыг уран-чечен фильм. «Тура халыңшыкының төөгүзү» деп уран-чечен фильмниң сески сериязы. 23.05 — «Сакты-дыр силер бе, маэстро». Фильм-концертниң баштайгы көргүзүү.

ИЛИГИ ПРОГРАММА МОСКВАДАН

8.00 — Эртенги гимнастика. 8.20— «Элбекшилдиг Дастархан». Док. фильмниң баштайгы көргүзүү. 8.35 — Музыка. 3 класс. Орус улусчу инструментилер. 8.55 — «Хем транспортунда пассажирлерниң хандырылгазының дурзулгазы». Эртем-тайылбырлыг фильм. 9.05 — Аңгы дыл. Өөредириниң өөрги чылы. 9.55 — «Шлюзаларга судноларны эрттирилгезиниң автоматчыдылгазы». Эртем-тайылбырлыг фильм. 10.05 — КПГУ-нуң сургууулдарынга. Обществоведение. 11.40 — Оорус тоолчургу чугааларның маадырлары. 5 класс. 11.05 — Библиотекага аан-чорук. 12.10 — Башкыга экран. Төөгү. 6 класс. 13.10— В. Астафьев. Чогаалдарының арыннары-биле. 13.55 — География. 7 класс. ССРЭ-ниң географтыг байдалы болгаш кызыгаарлары. 14.25 — Гете. «Фауст». Бирги фильм—«Дуругужулга». 15.20— Медээлер. 15.25 — «Аваазынче күскү оруу». Уран-чечен фильм. 16.05 — Док. фильмнер. 17.15 — К. Чуковскийниң чогаадыкчы ажылы. 18.00 — Медээлер.

КЫЗЫЛДАН

18.15 — Уругларга фильм. 18.35 — «Чогаалчы болгаш үе». Сибирь улустарының аныяк чогаалчыларының девискээр айыы-биле семинарының киржикчилери — Тыва АССР-ниң культуразының алдарлыг ажылдакчызы, шүлүкчү Юрий Кюнзегеш, аныяк автор Чүргүй-оол Доржу дамчыдылгага киржир. 18.55 — Док. фильм. 19.15 — Телемедээлер. 19.25 — «Аляпөвү». Программада: Медээлер. «Бригада-Керосин: айтырыглар, дилээшкиннер». «Арага иштее чорук — амыдыралын негелдези». «Ажылчы эзлчег соонда». Сарыг-Сенге «Мергеи — мастерица» клубтуң ажылының дугайында. 19.55 — Чарлаллар.

МОСКВАДАН

20.00 —«Тамчыктыг удунар, чаштар». «Даңгына-пагажыгаш». Мультфильм. 2-ги дамчыдылга. 20.15 — Хол бөмбүүнге делегей чемпионады. Хёрээжеңнер. ССРЭ биле КҮР-нуң шилиндек командалары ойнаар. 21.00 — «Ye». 21.35 — «Экия, тайбың! Экия, оңүүк!». Таллинден эстрада дамчыдылгазы. 23.00—23.50 — «Театр дугайында сактыышкынныр».

БОЙДУС БАЙЛАА—ЧОННУҢ БАЙЛАА

Бойдус байлаан чоп ажыглабас, ону көргел чок, төтчеглекчи ёзу-биле үрегдээр чоруктар, бойдусту камгалаар талазы-биле демиселдиң кошкак болуп турарының дугайында сагыш-сеткилди дүвүредип келир чагаалар редакциянның почтазынга үргүлчү кээп турар. Ол чагааларның авторлары бойдус байлаан хумагалап, аңаа ёзулуг ээ болуру кижи бүрүзүнүң хүдээлгези болуруун бижип турар.

Бойдус байлаан камгалаар айтырыгны көдүрүп, ону төтчеглекчи-дир. Ол дугайын даараазында чижектерге көргүзээлиңер.

Бистиң районнуң девискээринде кат-чимистиң үнгени эки.

Шынап-ла, кижи төрээн черинниң бойдузунга таалап чурттаар, ооң каас чаражын магалаар, ону карак оскүдеп камгалаар ужурлуг. Кижи бойдустуң төлү болганда ону хумагалап, камгалаар аңаар, деп Сүт-Хөл райондан **Ондар Бораң** чагаазында бижээн. Авторлуң чагаазындан мынлыг олурутларны маңаа киирээл. Бойдуска көргел чок, төтчеглекчи кижилериң бүрүзүү-биле бо чазыны Бора-Тайга суурнуң адаанга арыгга улуг ёрт кыңкаан, ийи хүн үргүлчүлээн. Сүт-Хөл, ыяш ажыл-агый участогу ол-бо черлериниң дузазы-биле ону өөрүткен. Дыка хөй арга-арыг, эм-кат-чимис өрттенген. Ону өрттеткен бүрүүлүг кижилер тывылбаан.

Сүт-Хөл — бойдус чурумазы каас-чараш, байлак чер. Бижы бедик Мангүрек, маңнык-торгу чатказы ышкаш Бапи-Колдан куду Самына, Хөй-Дээр тайгалары, Кежээ, Чээде, Кешпес, Хүүреткилер, Шом-Шум, Шелеге чедир кижи, адыг, сыын-мыйгак, бүүр-булан, те-чуңма, дииң, дилги, чер хавааны, бөлүк-байлан, эм оъттар дээш чүүл чок дээр. Каш чыл бүрүнгаар Сүт-Хөлге омуң, пеляль дээр балыктарны салган. Олар өзүн көвүдээн. Ынчалза-даа ооң камгалалы бөгай. Оон-моон келгилээн кижилер чайын-даа, күзүн-даа маңаа эндерик болгулаар. Хөлдүң балыын ол кижилер кара туразында өлүрүп, кырыш турары чажыт эвес.

Бир хүн Сүт-Аксы суурнуң үстүнде хараганнар аразынга Амгы байдалдан алгаш көөрге, ыяш кезии алырының чурумун хажыдып турар чүүлдөр хөй.

Дыка хөй ыяшты кескеш, ону сөөртүп чадап турда, күзүн, чазын орук үстү бөөр. Ооң түнелиниде кезии каан хөй ыяш шынарын чидирип, ажыглал чок аңаа-ла ирап, чыдып бөөр чоруктар ам-даа бар. Эрткен чылын ыяш-удеттүр ажыл-агыйының бир ажылчыны бир машина ишти аныяк ыяшты боду туразы-биле кезип алган, бажың тудун алды. Тасныда балык шуут төпеен. Күзүн суг сыыгай бергенде, балык зоремнерге чыгыш келирге, ону шүүреп алган баар-дыр. Бо бүгү четпестер-биле Черби лесничествозунуң ажылдакчылары эптежин олурары канчап-даа тазырышпас, деп биижикчи **Р. Очур-оол** бижип турар.

Тожу. районда бистиң бижикчивис **Д. Айыр-Сааа** мынчаар бижип турар. Бо чылын

Арга-арыг хайгыылчылары, улус депутаттарының чер-чер Советтери, хөй-ниити организациялар чоп ортузунга сурталаал ажылын чоруудар үе келген. Бойдустуң байлаан чоп ажыглаары хамааты бүрүзүнүң хүлээлгези деп, Тыва АССР-ниң Үндезин Хоойлузунда айыткан болгай. Ындыг турбуже көргел чок төтчеглекчилер-биле демисел ам-даа кошкак боон турар.

КИЖИ БОЛГАШ БОЙДУС

ООҢ ЧЫМЫЖЫ

Ооң харылап турар черлери Улуг, Бичe Хөндергейниң 20 мун гектар аңыг аргазынның, ажык делгем одар-белчирлиг девискээриде чаптылган.

Доочу Чанчыкович Монгуштуң хүлээнген ажылы ооң соругдаан соруунга дүгжүп турар кижи. Бойдуска ынак, аңаа хайыралдыг ээ сеткилдиг болгаш бо ажылынга таарышкан. Хөндергейге чайын элээп каш удаа арга-арыг фермалары, малчыннары чайлаар болгаш арга даамалының ажылынга артык чымыш, харымсалга онаажыры дилдингир.

Ол малчыннар, саанчылар чайлагга келгеш, хой, бызаа кажаалары тударын-биле чылдың-на чаш шеттерни чөпшөрел чокка ужуруп, төтчеглекчи ёзу-биле аңнай бээр чорукгарга хоочуп даамал коммунист Д. Монгуш чеже таварышпаан дээр. Ынчангаш чайгы үеле хайгааралды күштелдиреринің чугулазын эки билир.

Бо чайын ол өөренкичилерниң киржилгези-биле Аныяк Хөндергейниң Чайлаг-Хем деп черде 90 гектар девискээрге шетчигештерни тарып олурткан. Өзүмнериң үнүп олурары эки. Ынчалза-даа ол чоокавыга турган фермаларның инектерге бичии өзүмнерни саза базып, үргедээн аажок. Д. Монгуш совхозтар удуртукчуларынга, ферма эргелекчилеринге бо айтырыгны тургузуп, чугаалажыра-даа, ооң түңнел үнмээни хомудаанчыг. Тудуг ыяжы кезии турар болгаш ыяжының курлавырларын эвээжеп олурар черлерге өзүмнер тарып олурткан. Ооң төомчага албас, үргедээр чорукгуң үржүү алызы барып дыка гар. Оны Чөөн-Хемчик, Сүт-Хөл районнарының Хөндергейже мал-мазгын чайлаглаадың турар ажыл-агыйларының удуртукчулары кичээнгейлеп ап көрзе эки.

Д. Монгуш Доора-Даш, Чаңгыс-Хадың деп черлерден эм үнүштерни, ыят үреэнниерни чыыр ажылды чоруткан. Келир чылын эрги ыяш кезии турган черлерде 200 гектар девискээрге ыят өзүмнери тарып олуртур ажылды чорударын планнап алган, аргарыгны катап тургузарын чылдан чылче өстүрер соруглалыг.

Арга даамалы мал чеми белеткээринге база идепкейлиг киржип келгеш. «Хөндергей» совхозтуң өөренкичилери Алик Ооржак, Володя Куулар Алдар-оол Ондар, Роберт Ондар оларны эвилелдеп алгаш, совхозка 15 тонна сиген белеткээр хүлээлгезин 20 тонна кылдыр күүсеткеп.

Д. Монгуш өөнүң херээжеп ээзи чок апарза-даа, чааскаан дөрт уругну өстүрүп, кижизиткеп. Ол совхозтуң улусчу контроль бөлүүнүң кежигүнү хүлээлгезин ак сеткилдиг күүседип турар. А кол-ла сагыш салыр чүүлү — төрээн черинниң бойдузуун камгалап кадагаларын, салгакчыларны аңаа ынак кылдыр кижизидери. Д. Монгуш бойдус камгалалының дугайында лекцияларны комчуп, чон ортузунга беседаларны кылып чоруур.

В. ХОВАЛЫГ.
Чөөн-Хемчик район.



Бо чурукта төрүттүнер салгалын хүлээп алырынга белеткенип турар ийи эжишкин аист куштуң тыртыргап. Ача аист аъш-чем дилеп чоруурун ол, а ава аист уйны белеткеп тур.

Кейстон—СЭТА-ның фотозу.

УРЖУКТАРЫН БОДААР ХЕРЕК

Арга-арыг — чоннуң байлаа. Ол дугайын кижи бүрүзү билир. Бойдустуң халас кежиктерин ажыглап, оортан хөнүү-даа ап турар бис. Ынчалажок арга-арыгга, бойдуска кандыг ажыктыг болган мен деп, чүвениң бодаавас кижилер хөй таварыжын турар. Бойдустан чүгле алырын бодаар, ооң байлаа улам кеңээп турзун дээш чүүдээ кылбас кижилер төтчеглекчилер-дир. Ол дугайын даараазында чижектерге көргүзээлиңер.

Бо чазын, арга-арыг өрттериниге айылдыг үеле кээп ажыл-агыйның чамдык ажылдакчыларының бурузу биле элээп каш удаа арга-арыг өрттери болган. Ооң түңнелинде 80 гектар арга-арыг өрттенген. «Россия» совхозтуң хову бригадири В. Меркушев Бай-Даг деп черге ангыс болгаш сабаң артым өрттедип тура, ол черни хайгаарал чок артымрып кааннының түңнелинде, от ыяш олуртқан черже улашкан болгаш 20 гектар черниң 15 чыл пазылыг олуртқан ыяжы өрттенген. Ол бригадирни торгаан. Бо чижектиг таварылгалар дээш өртке удур айылы чок чоруктуң чурумуун болгаш аңгыс, сабаң база сиген шелдерин ыяш каас-чараш, байлак чер. Бажы бедик Мангүрек, маңнык-торгу чатказы ышкаш Бапи-Колдан куду Самына, Хөй-Дээр тайгалары, Кежээ, Чээде, Кешпес, Хүүреткилер, Шом-Шум, Шелеге чедир кижи, адыг, сыын-мыйгак, бүүр-булан, те-чуңма, дииң, дилги, чер хавааны, бөлүк-байлан, эм оъттар дээш чүүл чок дээр. Каш чыл бүрүнгаар Сүт-Хөлге омуң, пеляль дээр балыктарны салган. Олар өзүн көвүдээн. Ынчалза-даа ооң камгалалы бөгай. Оон-моон келгилээн кижилер чайын-даа, күзүн-даа маңаа эндерик болгулаар. Хөлдүң балыын ол кижилер кара туразында өлүрүп, кырыш турары чажыт эвес.

Бир хүн Сүт-Аксы суурнуң үстүнде хараганнар аразынга Амгы байдалдан алгаш көөрге, ыяш кезии алырының чурумун хажыдып турар чүүлдөр хөй.

Дыка хөй ыяшты кескеш, ону сөөртүп чадап турда, күзүн, чазын орук үстү бөөр. Ооң түңнелинде кезии каан хөй ыяш шынарын чидирип, ажыглал чок аңаа-ла ирап, чыдып бөөр чоруктар ам-даа бар. Эрткен чылын ыяш-удеттүр ажыл-агыйының бир ажылчыны бир машина ишти аныяк ыяшты боду туразы-биле кезип алган, бажың тудун алды. Тасныда балык шуут төпеен. Күзүн суг сыыгай бергенде, балык зоремнерге чыгыш келирге, ону шүүреп алган баар-дыр. Бо бүгү четпестер-биле Черби лесничествозунуң ажылдакчылары эптежин олурары канчап-даа тазырышпас, деп биижикчи **Р. Очур-оол** бижип турар.

Тожу. районда бистиң бижикчивис **Д. Айыр-Сааа** мынчаар бижип турар. Бо чылын

Арга-арыг хайгыылчылары, улус депутаттарының чер-чер Советтери, хөй-ниити организациялар чоп ортузунга сурталаал ажылын чоруудар үе келген. Бойдустуң байлаан чоп ажыглаары хамааты бүрүзүнүң хүлээлгези деп, Тыва АССР-ниң Үндезин Хоойлузунда айыткан болгай. Ындыг турбуже көргел чок төтчеглекчилер-биле демисел ам-даа кошкак боон турар.

Арга-арыг — чоннуң байлаа. Ол дугайын кижи бүрүзү билир. Бойдустуң халас кежиктерин ажыглап, оортан хөнүү-даа ап турар бис. Ынчалажок арга-арыгга, бойдуска кандыг ажыктыг болган мен деп, чүвениң бодаавас кижилер хөй таварыжын турар. Бойдустан чүгле алырын бодаар, ооң байлаа улам кеңээп турзун дээш чүүдээ кылбас кижилер төтчеглекчилер-дир. Ол дугайын даараазында чижектерге көргүзээлиңер.

Бо чазын, арга-арыг өрттериниге айылдыг үеле кээп ажыл-агыйның чамдык ажылдакчыларының бурузу биле элээп каш удаа арга-арыг өрттери болган. Ооң түңнелинде 80 гектар арга-арыг өрттенген. «Россия» совхозтуң хову бригадири В. Меркушев Бай-Даг деп черге ангыс болгаш сабаң артым өрттедип тура, ол черни хайгаарал чок артымрып кааннының түңнелинде, от ыяш олуртқан черже улашкан болгаш 20 гектар черниң 15 чыл пазылыг олуртқан ыяжы өрттенген. Ол бригадирни торгаан. Бо чижектиг таварылгалар дээш өртке удур айылы чок чоруктуң чурумуун болгаш аңгыс, сабаң база сиген шелдерин өрттедирин хорзаан. доктаалдың үрээни дээш «Шамбалыг» совхозтуң бригадири С. Ооржак, кол агроному И. Маады, «Россия» совхозтуң кол агроному А. Тихеев. «Кызыл таваачын» совхозтуң директору В. Евсеев, «Саяң» совхозтуң бригадири В. Новоселов, «Шехпээр» совхозтуң трактористи Д. Куулар, «Үзүг Октябрь» совхозтуң директору А. Дресвянников, кол агроному В. Володин, бригадири В. Черных, СЭКП-ниң XXV съездиле атыг совхозтуң директору И. Лавриненко, кол агроному Н. Барбалдай, бригадири В. Горелый, «Совет Тыва» совхозтуң директору С. Седен-оол, кол агроному К. Сарыглар, бригадири Н. Монгуш одар 100 рубль түңге чедир торгаткан. «Совет Тыва» совхозтуң кадарчызы С. Даваа Чинге-Даргаа ажурбаан таакпы артыы октаваш, 15 гектар черниң олуртқан ыяжының өрттевириниге чедирген.

Сосновка суурнуң чуртаачызы Г. Иванов өөрү-биле суур чоогунга одаг кыңсын, аралаваш, өрт үндүрген. Боттарының идик-хевин хын кээрге, оттуп кээп, өрттү ажуруп чадааннар. Ынчалдыр беш га черниң ыяжы өрттенген. «Хөндергей» совхозтуң кадарчызы М. Сат, бригадир Х. Сат база арга-арыг өртүнүң ажыктыг кижилери болган болгаш торгаткыннар. Аңгаты школазының чамдык өөренкичилери чажырып таакпы тыртып түра орт үндүрген.

Таңдыда Доора-Хадың суур чоогунга салбыр эргелекчиниң Н. Кушкаревтиң буруузубиле өрт болган. Аңаа 20 га черге олуртқан 10 хар назылыг өзүмнер өрттенген. Бо чайның өртке аймылдыг үезинде пилтиан-биле 190 хире га черге ыяш өрттенген, а ол өрттерге колдуунга үстүнде алдазывысс ышкаш серемчилел чок азы өрт айылын тоомчага албас кижилер буруулуг. Арга-арыг өрттериниң талазы-биле бүгү материалдарны улус судтарынче болгаш прокуратуралаарже шилгэтпээн.

Өрттерден аңгыда арга-арыгга улуг когаралда чөпшөрел чок ыяш кезер, арга-арыг кирер кижилер чедирип турар. Тыванын авиабудуралгазын Кунгуртуг суурнуң самолёт хонар шөлүн херимээри-биле чөпшөрел чокка хөй шетти база аныяк ыяштарны кескен. Ол дээш оларга 26 мун рубльлиг негелделзин киирген. Ыяш туруп олуртурунуң үезин (күс, час) сагыбаан, чайгы үеле ыяш олурту бээр чоруктар арга-арыгга хораны чедирип турар. Ол ышкаш арга-арыгның «өөчилери» болур кымыскактарның оглерин үрээр чоруктар-биле демиселдя күштелдиреринге үе иеген келген.

«Искра» совхозтуң кадарчызы кымыскактың алды кезек өөн үрегдээш, ооң чымчак оъдуун малга тежеп турган. Ол дээш ол кадарчыны 620 рубльге торгаан. Чагытай хөлдүң чоогунда, Барыын-Хемчик районда кымыскаак өглерин хөйнү үрегдээн.

Арга-арыгже ыяш ажылагыйларының чөпшөрелге чокка үнери хоруглуг. Ынчалзажок, кара туразы-биле арга-арыг кезип, каттаар, тооруктаар чоруктар амзаа бар боон турар. Арга-арыг камгалалының ажылдакчылары ындыг кижилер-биле демиселдя соврлгүүлеп, «Тыва сут үүдүг» трестиң чолдачылары А. Денисов, В. Пилогин, ажылчыннары Г. Тарасов, В. Кондратьев, «Тыва коммунэнергонуң электриги И. Белоногов, «Тудуг-кедектелиг» комбинатның ажылчыны И. Стародубцев, сайгарылга бааззынган П. Панкин, пассажир АТБ-зинниң механиги В. Осинцев болгаш ескелер-даа чөпшөрел чокка арга-арыгга чорааны дээш 30 рубль чедир торгаткан.

Хамаату В. Кулеш 16 килограмм киш-кулаан үези четпээнде чыгааны дээш килограмм бүрүзү дээш 5—5 рубльге, чөпшөрел чок арга-арыг киргени дээш 30 рубльге торгаткан. Ол ышкаш торгаалга-тоорукту, киш-кулаан хуусаазындан эрте чыгааны дээш С. Филимонов, Н. Минкин, Бии-Хем рэйпозунуң чолаачызы В. Бугушиев, электри четкилериниң мастери Н. Хазбулатов, № 4 КПТУ-нуң мастери А. Колегов, № 1 ОТЭ-ниң чолаачызы Э. Хомушку, суг канал участогунуң начальниги А. Чайдеңлых, ужудукчу Г. Бердачев болгаш өскелер-даа оналаар.

Арга-арыг камгалалының айтырыы чүгле арга-арыг ажылдакчыларынга хамаарыжыр дээр болза, шын эвес. Бо талазы-биле боттуг хемчегларны черчер Советтериниң күүскомнары, калбак хөй-ниити ап чорудар ужурлуг.

С. ЗАЛУЦКИЙ,
Тыва АССР-ниң арга-арыг камгалалының талазы-биле улуг инспектору, милицияның капитаны.

Редактор В. С. ШАРАВИЙ

КИНО

СЕНТЯБРЬ 5-ТЕ

«НАЙЫРАЛ»: «Счастливые дни Муми-Троллей» 9.30, «Этот безумный, безумный мир» 11.00, 14.10, 17.20, 20.20 шактарда.

«КАА-ХЕМ»: «Мой ласковый и нежный зверь» 14.00, 16.00, 18.00, 20.00 шактарда.

«ВОСТОК»: «Прощание славянки» 15.00, 16.50, 18.40, 20.30 (узаткан) шактарда.

Ойлаар

Кызылга шокар булуттаар. Бичe чаъстаар. Дүне агаарның температуразы 0—2 градус чедир соор. Хүндүс 7—9 градус чылыг болур.

СӨКП Өвүр райкому, улус депутаттарының район Советиниң күүскому 1939 чылдан бээр СӨКП кежигүнү, Тывага колхоз тургузуушкунуунуң хоочуну, персоналдыг пенсионер

Мэхаил Дыңгылдаевич ЧАМБАЛ-ООЛДУҢ

үр аараан, мөзөнин дыңнаттыышаан, чоон кижилериниге болгаш төрелдериниге ханы кижыдалын илергейлеп тур.

ШЫН Редакциянның адрези:

667000. Кызыл. Щетинкин болгаш Кравченко кудумчузу, бажың № 3. Телефоннары: редакторнуң 2-24-63, редакторнуң орадакчыларының 2-35-24, 2-23-54, харымсалгалыг секретарының 2-23-35, секретариаттың 2-23-35, партийжи амыдырал болгаш үзеглер киллдистериниң 2-31-75, пропаганда болгаш совет турғузуг киллдистериниң 2-37-13, чагаа киллдизининң 2-41-27, информация киллдизининң 2-20-60, культура киллдизининң 2-23-54; колээ ажыл-агый киллдизининң 2-21-47, корректорларның 2-27-41 бухгалтерияның 2-12-45 солун келбейи барганда 2-32-75 телефонче болгаар.

Солун неделяда 6 катап үнер.

Чагыг № 3356.

Тыва АССР-ниң Ном үндүрер чер, полиграфия болгаш ном садыының керекгериниң талазы-биле күрүне комитединиң типографиязы. Кызыл. Щетинкин болгаш Кравченко кудумчузу, бажың № 1. ТС—00749